GARMIN®

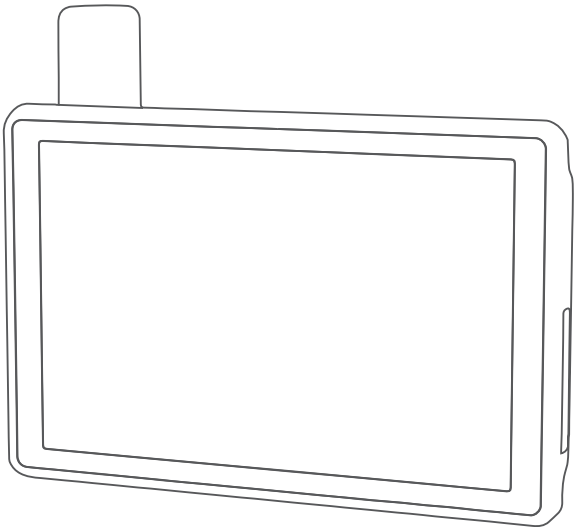

TREAD® - OVERLAND EDITION
TREAD XL - OVERLAND EDITION

Manual del usuario

© 2021 Garmin Ltd. o sus subsidiarias

Todos los derechos reservados. De acuerdo con las leyes de copyright, este manual no podrá copiarse, total o parcialmente, sin el consentimiento por escrito de Garmin. Garmin se reserva el derecho a cambiar o mejorar sus productos y a realizar modificaciones en el contenido de este manual sin la obligación de comunicar a ninguna persona u organización tales modificaciones o mejoras. Visita www.garmin.com para ver actualizaciones e información adicional sobre el uso de este producto.

Garmin®, el logotipo de Garmin, inReach®, TracBack® y Tread® son marcas comerciales de Garmin Ltd. o sus subsidiarias, registradas en Estados Unidos y en otros países. BaseCamp™, Garmin Adventurous Routing™, Garmin Drive™, Garmin Explore™, Garmin Express™, Garmin PowerSwitch™, Garmin Response℠ y myTrends™ son marcas comerciales de Garmin Ltd. o sus subsidiarias. Estas marcas comerciales no se podrán utilizar sin autorización expresa de Garmin.

Android™ es una marca comercial de Google Inc. Apple® y Mac® son marcas comerciales de Apple Inc., registradas en Estados Unidos y en otros países. La marca y el logotipo de BLUETOOTH® son propiedad de Bluetooth SIG, Inc., y se utilizan bajo licencia por Garmin. iOverlander™ es una marca registrada de iOverlander. Iridium® es una marca comercial registrada de Iridium Satellite LLC. microSD® y el logotipo de microSD son marcas comerciales de SD-3C, LLC. Tripadvisor® es una marca comercial registrada de Tripadvisor LLC. Windows® es una marca comercial registrada de Microsoft Corporation en Estados Unidos y en otros países. Wi-Fi® es una marca comercial registrada de Wi-Fi Alliance. Otras marcas y nombres comerciales pertenecen a sus respectivos propietarios.

Contenido

Primeros pasos 1
- Descripción general del dispositivo 1
- Montar y suministrar alimentación al dispositivo en el vehículo 2
- Encender y apagar el dispositivo 3
- Adquirir señal GPS 4
- Iconos de la barra de estado 4
- Uso de la pantalla táctil 4
- Uso de los botones en pantalla 4
- Ajustar el brillo de la pantalla 5
- Perfil de vehículo 5
  - Añadir un perfil de vehículo 5
  - Elegir un perfil de vehículo 6
  - Añadir depósitos de propano 6
  - Editar un perfil de vehículo 6

Funciones de navegación fuera de carretera 6
- Rutas 6
- Carreteras y senderos de aventura 7
- Rutas en línea recta 8
  - Omitir la próxima parada en la ruta 8
  - Detener la ruta 8
- Tracks 8
  - Grabar tracks 9
  - Navegar por un track 9
  - Ver tus colecciones en el mapa 9
- Balanceo y cabeceo 9
  - Calibrar el balanceo y cabeceo 9
  - Ajustar ángulos de advertencia 10
  - Activar o desactivar alertas de ángulos de advertencia 10
- Consultar el altímetro, el barómetro y la brújula 10
  - Calibrar la brújula 10
- Recorrido en grupo 10
  - Iniciar un recorrido en grupo 11
  - Unirse a un recorrido en grupo 11
  - Volver a unirse a un recorrido en grupo reciente 11
  - Añadir pilotos a un recorrido en grupo 11
  - Transmitir un mensaje 11
  - Transmitir una ubicación 12
  - Ver una notificación de un recorrido en grupo 12
  - Salir de un recorrido en grupo 12
  - Configuración del recorrido en grupo 12
- Radio 13
  - Seleccionar un predeterminado 13
  - Seleccionar un canal de radio 13
  - Ajustar la activación de squelch 13
  - Añadir una presintonía de radio personalizada 13
  - Seleccionar un tono Roger 13
  - Apagar la radio 13
  - Activar la función Pulsar para hablar con un auricular 14
  - Transmitir voz 14
  - Ajustar el volumen de la radio 14
  - Configuración de la radio 14

Funciones de inReach® 14
- Mensajes 15
  - Enviar un mensaje predeterminado de inReach 15
  - Enviar mensajes de texto 15
  - Responder a mensajes 15
  - Comprobar si hay mensajes 15
  - Navegar a una ubicación de mensaje 15
  - Eliminación de mensajes 15
- Seguimiento de inReach 16
  - Iniciar el seguimiento 16
  - Detener el seguimiento 16
  - Compartir tu página web de MapShare 16
  - Configurar el seguimiento de inReach 16
- SOS 16
  - Iniciar un rescate SOS 17
  - Cancelar un rescate SOS 17
- Sincronizar datos de inReach 17
- Contactos 17
  - Añadir un contacto 18
  - Editar un contacto 18
  - Borrar un contacto 18
- Uso de datos e historial 18
  - Ver el plan y los datos de uso 18

Usar el mapa 18

Herramientas de mapa 19
Cómo visualizar una herramienta de mapa 19
Próximos lugares 19
Ver ubicaciones próximas 20
Personalizar las categorías de próximos lugares 20
Ciudades próximas 20
Ver ciudades y servicios de salida próximos 20
Información sobre la ruta 20
Visualizar los datos de la ruta desde el mapa 20
Cómo personalizar los campos de datos de una ruta 20
Restablecer la información de la ruta 21
Visualización de los próximos cambios en la altura 21
Visualizar el tráfico próximo 21
Visualización del tráfico en el mapa 21
Buscar incidencias de tráfico 21
Personalización del mapa 22
Personalización de las capas de mapa 22
Ver la leyenda del mapa de terrenos públicos 22
Activar capas de mapas de carreteras y senderos de aventura 22
Cambio del campo de datos del mapa 22
Cambiar los botones del mapa 22
Cambiar la perspectiva del mapa 22

Rastrear perros 23

Recibir datos del dispositivo de mano 23
Seguir a tus perros 23
Iconos de estado del perro 23
Ver a tus perros en el mapa 23

Uso de aplicaciones 24

Abrir el manual del usuario en el dispositivo 24
Reproductor de música 24
Añadir la herramienta Reproductor de música al mapa 24
Imágenes BirdsEye 25
Descargar imágenes BirdsEye 25
Planificador de ruta 25
Planificación de una ruta 25
Editar y reordenar las ubicaciones de una ruta 26
Cambiar opciones de ruta para un trayecto 26
Navegación por una ruta guardada 26
Editar y guardar la ruta activa 26
TracBack® 26
Seguir el track más reciente 26
Guardar el track más reciente como ruta 27
Consultar el pronóstico del tiempo 27
Consultar el tiempo de una zona cercana a una ciudad distinta 27
Visualización del radar meteorológico 27
Visualizar alertas meteorológicas 27
Consulta de las condiciones de la carretera 28
Crear una ruta de ida y vuelta 28
Aplicación Garmin PowerSwitch™ 29
Activar un interruptor de alimentación 29
Desactivar todos los interruptores 29
Personalizar los botones 30
Asignar un interruptor a una entrada de control 30
Añadir una disposición personalizada 30
Añadir un botón a una disposición personalizada 31
Organizar los botones con una disposición personalizada 31
Eliminar una disposición o un botón personalizados 31
Rutinas 31
Añadir una rutina 32
Editar una rutina 32
Eliminar una rutina 32
Aplicación Tread Audio 33
Controles LED 33
Activación de grupos LED 34
Cambiar la fuente multimedia 34
Configuración de la luz LED 34

Configuración de la zona de audio.. 34

Servicios en directo, tráfico y funciones para smartphone..... 35

BluetoothIconos de estado de las funciones..... 35
Vincular tu smartphone..... 35
Sugerencias tras la vinculación de dispositivos..... 36
Vincular dispositivos Bluetooth adicionales.....36
Notificaciones inteligentes.....36
Recibir notificaciones..... 36
Recibir notificaciones en la vista de mapa..... 37
Ver la lista de notificaciones..... 37
Función de manos libres..... 37
Realizar una llamada.....37
Usar las opciones disponibles durante la llamada..... 38
Guardar un número de teléfono como predeterminado..... 38
Activar o desactivar las funciones de Bluetooth..... 38
Mostrar y ocultar las notificaciones de aplicaciones (Android™)..... 38
Mostrar u ocultar categorías de notificaciones para el dispositivo Apple®..... 38
Activar o desactivar funciones Bluetooth para los auriculares..... 39
Desconectar un dispositivo Bluetooth..... 39
Eliminar un teléfono vinculado.....39

Navegación en calles.....39

Iniciar una ruta..... 39
Iniciar una ruta mediante el mapa....39
Tu ruta en el mapa..... 40
Función de indicación de carriles.....41
Ver los giros y las direcciones.....41
Visualización de la ruta completa en el mapa..... 41
Cambiar la ruta activa.....42
Añadir una ubicación a la ruta.....42
Cómo añadir un punto de paso a una ruta..... 42
Evitar retrasos, peajes y zonas.....42
Cómo evitar retenciones de tráfico en la ruta..... 42
Evitar carreteras de peaje..... 43
Evitar viñetas de peaje..... 43
Evitar características de la carretera.....43
Elementos a evitar personalizados.. 43
Evitar una carretera..... 43
Evitar un área..... 43
Desactivación de un elemento a evitar personalizado..... 44
Eliminar elementos a evitar personalizados..... 44
Llegar al destino..... 44
Cambiar el modo de cálculo de ruta.... 44
Tomar una ruta con Garmin Adventurous Routing™..... 44
Tomar un desvío..... 45
Ir a Casa..... 45
Modificar la ubicación de casa..... 45
Aparcar cerca de tu destino..... 45
Tráfico.....45
Recibir datos de tráfico mediante tu smartphone..... 45
Visualización del tráfico en el mapa..... 46
Buscar incidencias de tráfico..... 46

Buscar y guardar ubicaciones..... 46

Búsqueda de una ubicación mediante la barra de búsqueda..... 47
Resultados de la búsqueda de ubicaciones..... 47
Cambiar la zona de búsqueda.....48
Búsqueda de una ubicación por categoría.....48
Navegar a puntos de interés de un lugar..... 48
Puntos de interés..... 48
Ver los waypoints de Garmin Explore..... 49
Sincronizar datos de la cuenta de Garmin Explore..... 49
Buscar parques nacionales..... 49
Buscar campings.....49
Buscar puntos de interés de Ultimate Campgrounds..... 50
Buscar parques para caravanas.....50

Búsqueda de servicios para caravanas 50
Buscar puntos de interés de iOverlander™ 50
Buscar puntos de aventura 50
Tripadvisor 51
Buscar puntos de interés de Tripadvisor 51
Buscar un aparcamiento cerca de tu ubicación actual 51
Buscar un aparcamiento cerca de la ubicación especificada 51
Herramientas de búsqueda 51
Buscar una dirección 51
Buscar una ubicación mediante coordenadas 52
Búsqueda de gasolineras y precios 52
Visualizar últimas ubicaciones encontradas 52
Eliminar la lista de ubicaciones recientes 52
Visualización de información de la ubicación actual 52
Cómo buscar servicios de emergencia y gasolineras 52
Obtener indicaciones hasta la ubicación actual 53
Añadir un acceso directo 53
Eliminar un acceso directo 53
Almacenamiento de ubicaciones 53
Guardar una ubicación 53
Guardar un punto intermedio en el mapa 53
Almacenar la ubicación actual 53
Editar una ubicación guardada 54
Asignar categorías a una ubicación guardada 54
Eliminar una ubicación guardada 54

Alertas y funciones que hacen que el conductor tome conciencia del riesgo 55

Activar o desactivar alertas de conducción 55

Configuración 56

Configurar la navegación 56
Configurar el mapa y el vehículo 56
Activar mapas 56
Conectarse a una red inalámbrica 56
Activar la tecnología inalámbrica Bluetooth 57
Configurar el sistema de asistencia al conductor 57
Configurar el tráfico 57
Configurar la pantalla 57
Ajustar el volumen del sonido y las notificaciones 57
Configurar el idioma del texto 57
Configurar la fecha y la hora 57
Configurar el dispositivo 58
Activar o desactivar los servicios de ubicación 58

Información del dispositivo 58

Ver la información sobre las normativas y la conformidad de la etiqueta electrónica 58
Especificaciones de Tread - Overland Edition 58
Cargar el dispositivo 59

Mantenimiento del dispositivo 59

Departamento de asistencia de Garmin 59
Actualizar los mapas y el software 59
Actualizar los mapas y el software mediante una red Wi-Fi 60
Actualizaciones del producto 60
Actualizar los mapas y el software con Garmin Express 61
Cuidados del dispositivo 62
Limpieza de la carcasa externa 62
Limpieza de la pantalla táctil 62
Evitar robos 62
Reiniciar el dispositivo 62
Retirar el dispositivo del soporte 63

Solución de problemas 63

El dispositivo no detecta señales de satélite 63
La batería no dura mucho tiempo cargada 63
Mi dispositivo no se conecta con mi teléfono 63

El dispositivo no aparece como unidad extraíble en el ordenador 63

Apéndice 63

Garmin PowerSwitch 63
Especificaciones de montaje 64
Montar el dispositivo 64
Apertura de la tapa delantera 65
Conectar los accesorios 66
Conectar una entrada de control 66
Conexión del dispositivo a la alimentación del vehículo 67
Vincular con un dispositivo de navegación Garmin 67
Especificaciones de Garmin PowerSwitch 68
Solución de problemas 68
Mi Garmin PowerSwitch se apaga 68
Mis accesorios no reciben alimentación 68
Tread Audio 69
Herramientas y materiales necesarios 69
Tread Audio Box Mounting Considerations 69
Mounting the Tread Audio Box Black Box Device 69
Connections 70
Identificación de puertos 70
Speaker and LED Wiring Harness Wire and Connector Identification 71
RCA Wiring Harness Wire and Connector Identification 72
Conexión del dispositivo a la alimentación del vehículo 73
Using the Heat-Shrink Crimp Connectors 74
Complete System Wiring 74
Zonas de los altavoces 75
Single-Zone System Wiring Example 75
Especificaciones de montaje del mando a distancia inalámbrico 76
Montaje del mando a distancia inalámbrico 76
Montar los altavoces y los soportes 77
Wiring 78
Wire Gauge Guide 78
Altavoces adicionales 78
Descripción general del mando a distancia inalámbrico 79
Conexión del mando a distancia inalámbrico a Tread Audio Box 79
Vincular con un dispositivo de navegación Garmin 80
Especificaciones de Tread Audio Box 80
Especificaciones de los altavoces para torre de wakeboard Tread 6.5" XS-LED Tower Speakers 81
Dimensions 81
Especificaciones del soporte 82
Bracket Side Dimensions 82
Bracket Top Dimensions 82
Gestión de datos 82
Acerca de las tarjetas de memoria 83
Instalar una tarjeta de memoria para mapas y datos 83
Formatear la tarjeta de memoria 83
Conectar el dispositivo a un ordenador 83
Transferir archivos GPX desde el ordenador 83
Transferencia de datos desde el ordenador 84
Desconectar el cable USB 84
Añadir datos de BaseCamp™ a Garmin Explore 84
Exportación de datos de BaseCamp con un PC 84
Exportación de datos de BaseCamp con un ordenador Apple 85
Importación de datos a Garmin Explore 85
Comprar mapas adicionales 85

Primeros pasos

⚠ ADVERTENCIA

Consulta la guía *Información importante sobre el producto y tu seguridad* que se incluye en la caja del producto y en la que encontrarás advertencias e información importante sobre el producto.

- Actualiza los mapas y el software del dispositivo (*Actualizar los mapas y el software mediante una red Wi-Fi*, página 60).
- Monta el dispositivo en el vehículo y conéctalo a una fuente de alimentación (*Montar y suministrar alimentación al dispositivo en el vehículo*, página 2).
- Ajusta el volumen (*Ajustar el volumen del sonido y las notificaciones*, página 57) y el brillo de la pantalla (*Ajustar el brillo de la pantalla*, página 5).
- Crea un perfil de vehículo (*Añadir un perfil de vehículo*, página 5).
- Navega hacia tu destino (*Iniciar una ruta*, página 39).

Descripción general del dispositivo

1	Botón de encendido
2	Control de volumen
3	Ranura para tarjeta de memoria microSD®
4	Puerto de datos y alimentación USB
5	Antena Iridium®
6	Botón SOS (debajo de la tapa de protección)

Montar y suministrar alimentación al dispositivo en el vehículo

⚠ ADVERTENCIA

Este producto contiene una batería de ion-litio. Para evitar la posibilidad de causar daños personales o al producto derivados de la exposición de la batería a un calor extremo, guarda el dispositivo de manera que no quede expuesto a la luz solar directa.

Tanto el dispositivo como su soporte contienen imanes. En determinadas circunstancias, los imanes pueden provocar interferencias con algunos dispositivos médicos internos y dispositivos electrónicos, como marcapasos, bombas de insulina o discos duros de ordenadores portátiles. Mantén el dispositivo alejado de dispositivos médicos y electrónicos.

Antes de usar el dispositivo con la alimentación de la batería, debes cargarlo.

1. Abre la palanca ①, presiona la ventosa sobre el parabrisas y acciona la palanca hacia el parabrisas.
   La palanca debe estar orientada hacia la parte superior del parabrisas.

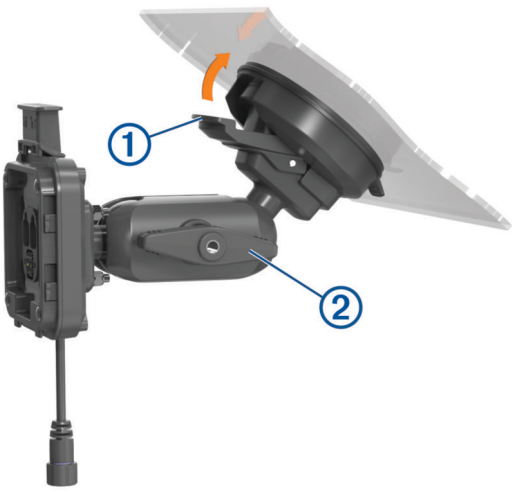

2. Aprieta la rueda ② ligeramente.
3. Realiza los ajustes necesarios en el soporte para mejorar la visión y el uso.
4. Aprieta la rueda para fijar el soporte.
5. Conecta el cable de alimentación para el vehículo ③ al cable ④ del soporte.

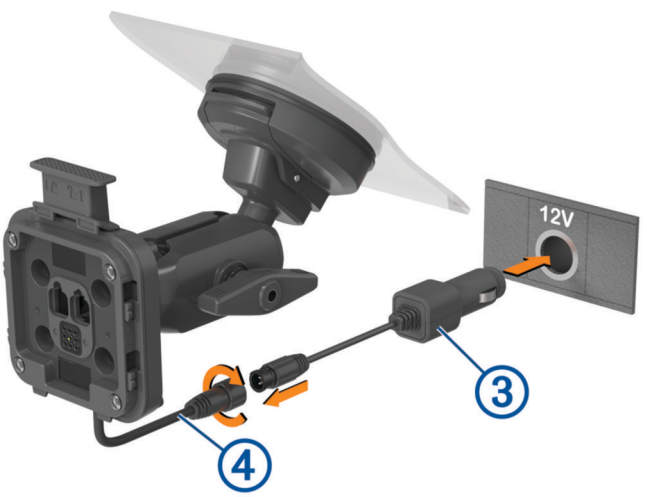

6. Aprieta el collarín alrededor de los cables de alimentación conectados.
7. Conecta el otro extremo del cable de alimentación para el vehículo a una fuente de alimentación disponible del vehículo.

8 Coloca el dispositivo en el soporte magnético.

9 Presiona hacia abajo el mecanismo de bloqueo ⑤ para fijar el dispositivo en el soporte.

Encender y apagar el dispositivo

- Para encender el dispositivo, pulsa el botón de encendido ① o conecta el dispositivo a una fuente de alimentación.

- Para activar el modo de ahorro de energía del dispositivo, pulsa el botón de encendido cuando el dispositivo esté encendido.

  En el modo de ahorro de energía, la pantalla se apaga y el dispositivo utiliza muy poca energía, pero puede volver a activarse de forma instantánea para su uso.

  SUGERENCIA: puedes cargar el dispositivo de forma más rápida poniéndolo en modo de ahorro de energía mientras se carga la batería.
- Para apagar el dispositivo por completo, mantén pulsado el botón de encendido hasta que aparezca un aviso en la pantalla y selecciona **Apagar**.

Adquirir señal GPS

Al encender el dispositivo de navegación, el receptor GPS debe reunir datos del satélite y establecer la ubicación actual. El tiempo necesario para adquirir señales de satélite varía en función de diversos factores, como la distancia con respecto a la ubicación en la que se utilizó por última vez el dispositivo de navegación, si hay una buena panorámica del cielo o el tiempo transcurrido desde la última vez que se utilizó el dispositivo de navegación. La primera vez que enciendas el dispositivo de navegación, puede tardar varios minutos en adquirir las señales de satélite.

1. Enciende el dispositivo.
2. Verifica que aparece en la barra de estado y, si no es así, activa los servicios de ubicación (*Activar o desactivar los servicios de ubicación*, página 58).
3. Si es necesario, dirígete a un lugar al aire libre y a cielo abierto, lejos de árboles y edificios altos.
   Aparecerá en la parte superior del mapa de navegación hasta que el dispositivo determine tu ubicación.

Iconos de la barra de estado

La barra de estado se encuentra en la parte superior del menú principal. Los iconos de la barra de estado muestran información acerca de las funciones del dispositivo. Puedes seleccionar algunos de los iconos para cambiar la configuración o para visualizar información adicional.

	Estado de los servicios de ubicación. Indica que la ubicación se ha establecido correctamente.
	Estado de la tecnología Bluetooth®.
	Intensidad de la señal de Wi-Fi®.
	Perfil del vehículo activo.
9:10	Hora actual.
	Nivel de carga de la batería.
	Estado de conexión de la aplicación Tread (*Vincular tu smartphone*, página 35).

Uso de la pantalla táctil

- Toca la pantalla para seleccionar un elemento.
- Arrastra o desliza el dedo por la pantalla para explorar o desplazarte por ella.
- Junta dos dedos arrastrándolos por la pantalla para alejar la imagen.
- Separa dos dedos arrastrándolos por la pantalla para acercarla.

Uso de los botones en pantalla

Los botones en pantalla permiten navegar por las páginas, los menús y las opciones de los menús del dispositivo.

- Selecciona para volver a la pantalla del menú anterior.
- Mantén pulsado para volver rápidamente al menú principal.
- Selecciona o para desplazarte por listas o menús.
- Mantén pulsado o para desplazarte más rápidamente.
- Selecciona para ver un menú contextual de opciones disponibles para la pantalla actual.

Ajustar el brillo de la pantalla

El brillo se puede ajustar manualmente mediante el panel de notificaciones o el menú de configuración.

1 Selecciona una opción:
   - Desliza el dedo hacia abajo dos veces desde la parte superior de la pantalla para abrir la configuración rápida del panel de notificaciones.
   - Selecciona ⚙ > **Dispositivo** > **Pantalla** > **Nivel de brillo**.
2 Utiliza la barra deslizante para ajustar el brillo.

Perfil de vehículo

⚠ ADVERTENCIA

Introducir las características del perfil del vehículo no garantiza que se tengan en cuenta en todas las sugerencias de rutas. Puede que existan limitaciones en los datos de mapas para determinadas sugerencias de rutas. Sigue siempre las señales de circulación y ten en cuenta las condiciones de la carretera durante la conducción. De lo contrario, podría producirse un accidente que provoque lesiones personales o incluso la muerte.

Los perfiles de vehículo te permiten elegir diferentes ajustes en función de cada vehículo que utilices con el dispositivo. El perfil de vehículo activado se indica mediante un icono en la barra de estado. Si el perfil de tu vehículo incluye un remolque, se mostrará un icono del remolque con el icono del vehículo.

	Perfil de caravana
	Perfil de motocicleta
	Perfil de vehículo todoterreno
	Perfil Side-by-Side
	Perfil de tamaño completo
	Perfil de moto de nieve
	Otro perfil
	Perfil con remolque
	Perfil con caravana
	Perfil con remolque para embarcaciones

Añadir un perfil de vehículo

Puedes añadir un perfil por cada vehículo que vayas a usar con el dispositivo.

1 Selecciona ⊞ > **Navegación** > **Perfil del vehículo** > ➕.
2 Selecciona tu vehículo actual.
3 Sigue las instrucciones en pantalla para introducir las características del vehículo.

Elegir un perfil de vehículo

1 Desliza el dedo dos veces hacia abajo desde la parte superior de la pantalla.
2 Selecciona el icono del perfil de vehículo en la barra de estado.

Añadir depósitos de propano

NOTA: esta función no está disponible en todos los modelos de producto.

Cuando añades depósitos de propano a tu perfil de vehículo, el dispositivo evita atravesar áreas con restricciones relativas a depósitos de propano que puedan afectar a tu ruta. Además, el dispositivo también te avisa cuando te aproximas a zonas que requieren la interrupción del suministro de los depósitos de propano.

1 En el perfil del vehículo, selecciona > **Añadir depósito**.
2 Introduce el peso del depósito de propano y selecciona **Guardar**.

Editar un perfil de vehículo

Puedes cambiar la información del perfil del vehículo o añadir información detallada a un perfil de vehículo, como la velocidad máxima.

1 Selecciona > **Navegación** > **Perfil del vehículo**.
2 Selecciona el perfil de vehículo para editarlo.
3 Selecciona una opción:
   - Para editar la información del perfil del vehículo, selecciona y, luego, selecciona un campo para editarlo.
   - Para cambiar el nombre del perfil del vehículo, selecciona > > **Cambiar nombre de perfil**.
   - Para borrar el perfil del vehículo, selecciona > > **Borrar**.

Funciones de navegación fuera de carretera

Rutas

Una ruta es un recorrido desde tu ubicación actual a uno o varios destinos.

- Para el uso fuera de carretera, puedes configurar el dispositivo de forma que calcule rutas punto a punto en línea recta (*Rutas en línea recta*, página 8).
- El dispositivo calcula una ruta recomendada a tu destino según las preferencias establecidas, incluido el modo de cálculo de rutas (*Cambiar el modo de cálculo de ruta*, página 44) y los elementos a evitar (*Evitar retrasos, peajes y zonas*, página 42).
- El dispositivo puede evitar automáticamente carreteras que no sean adecuadas para el perfil de vehículo activo.
- Puedes iniciar la navegación a tu destino rápidamente utilizando la ruta recomendada, o bien seleccionar una ruta alternativa (*Iniciar una ruta*, página 39).
- Si hay alguna carretera específica que quieras utilizar o evitar, puedes personalizar la ruta (*Cómo añadir un punto de paso a una ruta*, página 42).
- Puedes añadir varios destinos a una ruta (*Añadir una ubicación a la ruta*, página 42).

Carreteras y senderos de aventura

⚠ ADVERTENCIA

Introducir las características del perfil del vehículo no garantiza que se tengan en cuenta en todas las sugerencias de rutas. Puede que existan limitaciones en los datos de mapas para determinadas sugerencias de rutas. Sigue siempre las señales de circulación y ten en cuenta las condiciones de la carretera durante la conducción. De lo contrario, podría producirse un accidente que provoque lesiones personales o incluso la muerte.

Este dispositivo permite la navegación por pistas forestales y senderos en función del perfil del vehículo. Los senderos ① están codificados por colores en función de la accesibilidad. Puedes seleccionar para establecer las carreteras y senderos de aventuras que se muestran en el mapa.

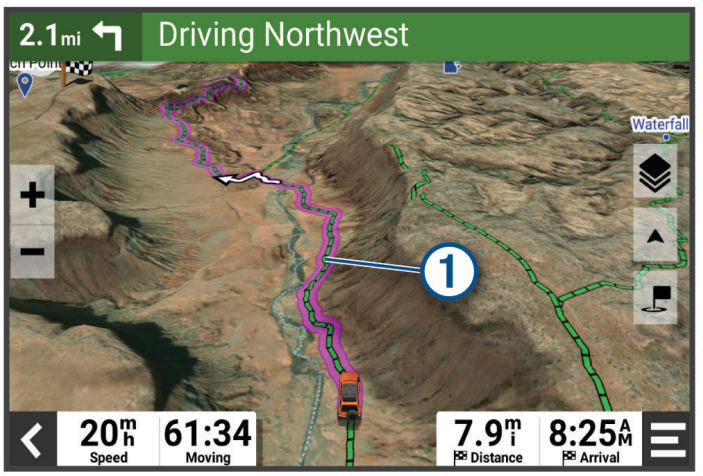

Rutas en línea recta

Para las áreas sin carreteras o senderos definidos, el dispositivo te guía hasta tu destino mediante una ruta en línea recta. Puedes configurar varios waypoints para navegar por una ruta a través de zonas sin carreteras.

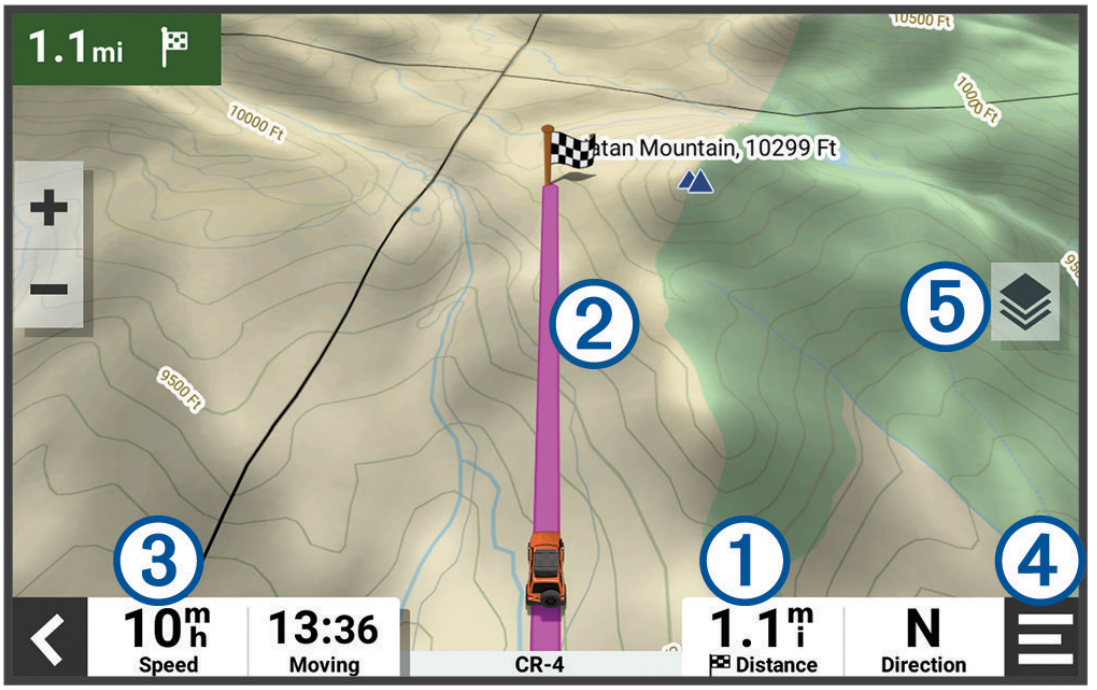

1	Distancia al destino.
2	Ruta señalada en el mapa.
3	Velocidad del vehículo.
4	Herramientas de mapa. Contiene herramientas para ver más información sobre la ruta y los alrededores.
5	Capas de mapa. Te permite cambiar la orientación del mapa y añadir imágenes topográficas y de BirdsEye a tu vista del mapa.

Omitir la próxima parada en la ruta

Puedes omitir una ubicación próxima que hayas añadido previamente a la ruta.

En el mapa, selecciona > **Sí**.

Detener la ruta

En el mapa, selecciona > **Detener**.

Tracks

Un track es una grabación del recorrido. El track log contiene información sobre el recorrido grabado, incluida la información sobre el tiempo, la ubicación y la altura.

Grabar tracks

El seguimiento registra tu recorrido. Cuando se inicia el seguimiento, el dispositivo registra tu ubicación y actualiza la línea de tracks. Si el dispositivo está vinculado a una cuenta de Garmin Explore™, el dispositivo sincroniza periódicamente los tracks grabados con la aplicación.

1 En el menú principal, desliza el dedo hacia la izquierda y selecciona **Grabador de tracks**.
2 Selecciona **Iniciar**.

Navegar por un track

Puedes navegar por un track guardado mediante la aplicación Garmin Explore de tu dispositivo.

1 Selecciona ▪▪ > **Aventura** > **Explore** > **Tracks**.
2 Selecciona una pista.
3 Selecciona **Ir**.

Ver tus colecciones en el mapa

Para poder ver la capa de mapa de colecciones, primero debes vincular el dispositivo con la aplicación Tread y sincronizarlo con tu cuenta de Garmin Explore.

Puedes ver tus colecciones de Garmin Explore directamente en el mapa. Debes activar la capa de mapa de colecciones para utilizar esta función.

NOTA: si no asignas una categoría de colección a los datos de Garmin Explore, aparecerá como una colección no organizada.

1 Selecciona **Ver mapa** > ◈ > **Colecciones**.
2 Selecciona una o varias categorías de colecciones de la lista.
3 Selecciona **Guardar**.
   Tus colecciones aparecen como iconos en el mapa.

Balanceo y cabeceo

⚠ ADVERTENCIA

La aplicación Balanceo y cabeceo está diseñada para mostrar los ángulos del vehículo basándose solo en mediciones calibradas. Calibrar el dispositivo es tu responsabilidad. Los cambios que se produzcan en la posición del dispositivo tras la calibración pueden afectar la precisión de las mediciones. Los valores medidos ofrecen sugerencias basadas únicamente en la información introducida en el dispositivo. Realiza lecturas cuidadosamente y con frecuencia, y deja que la información se estabilice tras producirse cambios importantes en las condiciones ambientales. Deja siempre un margen de seguridad para cambios en las condiciones y errores de lectura. Si no tienes en cuenta tu vehículo y tu entorno, se pueden producir incidentes que tengan como resultado la muerte o heridas graves.

El dispositivo te avisará si tu vehículo se balancea o cabecea en un ángulo que podría afectar a su estabilidad.

Calibrar el balanceo y cabeceo

Puedes establecer el ángulo del vehículo a cero en cualquier momento.

1 Aparca el vehículo en una superficie plana y nivelada.
2 Ajusta la posición del dispositivo en el soporte, de forma que puedas ver la pantalla cómodamente.
3 En el menú principal, desliza el dedo hacia la izquierda y selecciona **Balanceo y cabeceo** > **Calibrar**.

Los valores de balanceo y cabeceo se restablecerán a 0 grados.

⚠ ADVERTENCIA

Para garantizar la mayor precisión, debes calibrar el balanceo y cabeceo cada vez que cambies la posición del dispositivo.

Ajustar ángulos de advertencia

Puedes ajustar los ángulos a los que el dispositivo activa una alerta de balanceo o cabeceo. Es tu responsabilidad conocer y establecer el ángulo de balanceo y cabeceo correcto para tu vehículo.

1 En el menú principal, desliza el dedo hacia la izquierda y selecciona **Balanceo y cabeceo** > ⋮ > **Ángulos de advertencia**.
2 Desliza hacia arriba o hacia abajo para ajustar los ángulos de advertencia de balanceo y cabeceo.
3 Selecciona **Aceptar**.

Activar o desactivar alertas de ángulos de advertencia

1 En el menú principal, desliza el dedo hacia la izquierda y selecciona **Balanceo y cabeceo** > ⋮.
2 Selecciona una opción:
   - Selecciona **Notificaciones de balanceo y cabeceo** para activarlas o desactivarlas.
   - Selecciona **Alertas audibles** para activarlas o desactivarlas.

Consultar el altímetro, el barómetro y la brújula

El dispositivo contiene sensores de altímetro, barómetro y brújula internos con calibración automática.

Selecciona ⊞ > **Aventura** > **ABC**.

SUGERENCIA: también puedes seleccionar el widget del Altímetro o del Barómetro para abrir la aplicación ABC.

Calibrar la brújula

AVISO

Calibra la brújula electrónica en exteriores. Para mejorar la precisión, no te coloques cerca de objetos metálicos u objetos que influyan en los campos magnéticos, como vehículos, dispositivos electrónicos, edificios o tendidos eléctricos.

Cuando el dispositivo está conectado al soporte, utiliza los datos GPS para determinar la dirección de la brújula. Al retirar el dispositivo del soporte, utiliza una brújula integrada para mostrar la dirección.

Cada vez que desconectes el dispositivo del soporte, el dispositivo te pedirá que calibres la brújula.

Si el funcionamiento de la brújula es irregular, por ejemplo, tras haber recorrido largas distancias o tras cambios de temperatura extremos, podrás calibrarla manualmente para mejorar la precisión.

1 Desconecta el dispositivo del soporte y aléjate de objetos que puedan influir en los campos magnéticos.
2 En el menú principal, desliza el dedo hacia la izquierda y selecciona **Altímetro** > ⋮ > **Calibrar brújula**.
3 Sigue las instrucciones que se muestran en la pantalla.

Recorrido en grupo

La aplicación Recorrido en grupo te permite coordinar recorridos y comunicarte con pilotos cercanos mediante mensajes de texto preestablecidos, ubicaciones de mapas en directo y comunicaciones por voz.

NOTA: para poder utilizar la aplicación Recorrido en grupo, debes instalar un accesorio para recorridos en grupo. Visita garmin.com para adquirir un accesorio para recorridos en grupo.

Iniciar un recorrido en grupo

Puedes crear un recorrido en grupo que te permita elegir el canal de radio para el grupo, ver y eliminar pilotos que se hayan unido al recorrido en grupo y establecer el nombre del recorrido en grupo.

NOTA: en algunos modelos de producto, la aplicación Recorrido en grupo se encuentra en el menú de aplicaciones.

1. En el menú principal, selecciona **Recorrido en grupo** > **Iniciar un recorrido en grupo**.
2. Introduce tu nombre de piloto y selecciona **Hech.**.
3. Si es necesario, selecciona el canal de radio y, a continuación, selecciona **Siguiente**.
4. Introduce el nombre del piloto y selecciona **Hech.**.

   A medida que otros pilotos se vayan añadiendo a tu recorrido en grupo, sus nombres irán apareciendo en la lista.
5. Selecciona **Iniciar**.

   El recorrido en grupo comienza cuando todos los pilotos se sincronizan con el recorrido en grupo.

Unirse a un recorrido en grupo

Puedes unirte a un recorrido en grupo cercano creado por otro piloto.

NOTA: en algunos modelos de producto, la aplicación Recorrido en grupo se encuentra en el menú de aplicaciones.

1. En el menú principal, selecciona **Recorrido en grupo** > **Recorridos en grupo cercanos**.
2. Selecciona un recorrido en grupo cercano y, a continuación, selecciona **Unirme**.

Volver a unirse a un recorrido en grupo reciente

Puedes volver a unirte a cualquiera de los diez recorridos en grupo más recientes.

1. En el menú principal, selecciona **Recorrido en grupo** > **Recorridos en grupo recientes**.
2. Selecciona un recorrido en grupo reciente y, a continuación, selecciona **Unirme**.

Añadir pilotos a un recorrido en grupo

Puedes añadir pilotos a un recorrido en grupo que ya esté en curso.

1. En el menú principal, selecciona **Recorrido en grupo**.
2. Si es necesario, selecciona .
3. Selecciona **Añadir**.

   A medida que se vayan añadiendo nuevos pilotos al recorrido en grupo, irán apareciendo en la lista.
4. Selecciona **Continuar**.

Transmitir un mensaje

⚠ ADVERTENCIA

No leas, envíes ni respondas mensajes mientras conduces. De lo contrario, podrías distraerte y sufrir un accidente con graves daños personales o incluso la muerte.

Puedes transmitir un mensaje predeterminado a los miembros de tu recorrido en grupo activo que estén dentro del alcance de la radio VHF.

1. En el menú principal, selecciona **Recorrido en grupo**.
2. Si fuera necesario, selecciona .
3. Selecciona **Transmitir al grupo**.
4. Selecciona un mensaje predeterminado y, a continuación, selecciona **Enviar**.

Transmitir una ubicación

⚠ ADVERTENCIA

Mientras conduces, no interactúes con la pantalla para transmitir tu ubicación. De lo contrario, es posible que la pantalla distraiga al usuario, lo que podría ocasionar accidentes que provocasen graves daños personales o incluso la muerte.

Puedes transmitir una ubicación a los miembros de tu recorrido en grupo activo que estén dentro del alcance de la radio VHF.

1. En el menú principal, selecciona **Recorrido en grupo**.
2. Si fuera necesario, selecciona .
3. Selecciona **Transmitir al grupo** > **Transmitir una ubicación** y selecciona una ubicación.
4. Selecciona **Compartir**.

Ver una notificación de un recorrido en grupo

⚠ ADVERTENCIA

No leas las notificaciones ni contestes a ellas mientras conduces. De lo contrario, es posible que la pantalla distraiga al usuario, lo que podría ocasionar accidentes que provocasen graves daños personales o incluso la muerte.

En la mayoría de las páginas, cuando el dispositivo recibe un mensaje o una ubicación del recorrido en grupo aparece una notificación. También puedes ver las notificaciones del recorrido en grupo en la aplicación Recorrido en grupo.

NOTA: cuando estés en la vista de mapa, las nuevas notificaciones aparecerán en una herramienta de mapa en el borde de la pantalla.

1. En el menú principal, selecciona **Recorrido en grupo** > y elige una notificación.
2. Selecciona **Ir** para ir hasta la ubicación compartida.

Salir de un recorrido en grupo

1. En el menú principal, selecciona **Recorrido en grupo**.
2. Si es necesario, elige .
3. Selecciona **Salir** > **Sí**.

Configuración del recorrido en grupo

En el menú principal, selecciona **Recorrido en grupo** > .

Editar nombre del piloto: permite establecer el nombre que se muestra durante un recorrido en grupo. Este ajuste no está disponible durante un recorrido en grupo activo.

Etiquetas de mapa de pilotos: establece la etiqueta que se mostrará para cada piloto activo en el mapa.

Mostrar tracks en el mapa: muestra el track que toma cada miembro del recorrido en grupo en el mapa.

Zoom automático al grupo: permite que el mapa acerque automáticamente la vista del recorrido en grupo activo.

Restablecer la configuración predeterminada: permite restablecer todos los ajustes del recorrido en grupo a los valores predeterminados. Este ajuste no está disponible durante un recorrido en grupo activo.

Radio

NOTA: esta función no está disponible en todos los modelos de producto.

NOTA: para poder utilizar la aplicación Radio, debes instalar un accesorio para Group Ride. Visita garmin.com para adquirir un accesorio para Group Ride.

Puedes utilizar la aplicación Radio para crear presintonías de radio, seleccionar un canal de radio y escoger códigos de squelch. Para utilizar esta función, debes conectar el dispositivo y la antena al soporte de Group Ride. El dispositivo Tread - Overland Edition configura los ajustes de radio automáticamente cuando te unes o creas un recorrido en grupo.

Seleccionar un predeterminado

NOTA: en algunos modelos de producto, la aplicación Radio se encuentra en el menú de aplicaciones.

1. En el menú principal, selecciona **Radio**.
2. Selecciona una opción:
   - Para desplazarte por las fuentes presintonizadas, selecciona ▲ o ▼.
   - Para seleccionar una fuente presintonizada en el menú, selecciona **Predeterminados**.

Seleccionar un canal de radio

1. En el menú principal, selecciona **Radio**.
2. Selecciona una opción:
   - Para cambiar a un canal diferente, selecciona ➕ o ➖.
   - Para seleccionar un canal MURS en el menú, selecciona **Canal**.

Ajustar la activación de squelch

Puedes ajustar la activación de squelch y cambiar entre los modos CTCSS, DCS y squelch abierto para mejorar la calidad del audio y evitar interferencias de radio en tu zona.

1. En el menú principal, selecciona **Radio**.
2. Selecciona una opción:
   - Para elegir un código squelch en el modo actual, selecciona ➕ o ➖.
   - Para ajustar el modo de squelch, selecciona **Abierto**.

Añadir una presintonía de radio personalizada

1. Selecciona **Radio** > **Predeterminados** > ⊕.
2. Selecciona ➕ o ➖ para seleccionar un canal y el código de squelch.
3. Selecciona **Guardar**.

Seleccionar un tono Roger

Puedes seleccionar el tono que se reproducirá en otros dispositivos cuando utilices la radio.

1. Selecciona **Radio** > 🔧 > **Tono Roger**.
2. Selecciona un tono Roger.
   El dispositivo reproducirá el tono seleccionado.
3. Selecciona **Guardar**.

Apagar la radio

Selecciona **Radio** > ⏻ > **Sí**.

Activar la función Pulsar para hablar con un auricular

Puedes activar los controles de Pulsar para hablar y utilizarlos con unos auriculares compatibles Bluetooth. Esto te permite transmitir la voz mediante la función de marcación por voz del auricular.

1 Selecciona **Radio** > 🔧 > **Pulsar para hablar con los auriculares**.
2 Si es necesario, sigue las instrucciones aparecen en pantalla para vincular el dispositivo con los auriculares.
3 Selecciona **Pulsar para hablar con los auriculares**.
4 Selecciona ✔.

Transmitir voz

Para poder transmitir voz, primero debes emparejar el dispositivo Tread - Overland Edition con unos auriculares Bluetooth compatibles o conectar un micrófono de mano.

También puedes transmitir voz a través de la radio mediante el micrófono de mano conectado o unos auriculares Bluetooth compatibles.

NOTA: en algunos modelos de producto, la aplicación Radio se encuentra en el menú de aplicaciones.

Selecciona una opción:

- Mantén pulsado el botón de pulsar para hablar del lateral del micrófono de mano conectado.
- En el menú principal, selecciona **Radio** > **Pulsar para hablar** .
- Utilice la función de marcación por voz de los auriculares Bluetooth conectados (*Activar la función Pulsar para hablar con un auricular*, página 14).

  SUGERENCIA: puedes pulsar el botón de pausa o de parada para cerrar manualmente la radio.

  NOTA: debes activar el ajuste **Pulsar para hablar con los auriculares** para poder utilizar esta función (*Configuración de la radio*, página 14).

Ajustar el volumen de la radio

1 Selecciona **Radio** > 🔊.
2 Utiliza las barras deslizantes para ajustar el volumen.

Configuración de la radio

En el menú principal, selecciona **Radio** > 🔧.

Pulsar para hablar con los auriculares: permite transmitir voz mediante el botón de pulsar para hablar de los auriculares compatibles.

Tono Roger: establece el tono Roger que reproduce el dispositivo cuando se utiliza la radio.

Restablecer la configuración predeterminada: restablece todos los ajustes y presintonías de la radio a los valores predeterminados de fábrica.

Funciones de inReach®

⚠ ADVERTENCIA

Para utilizar las funciones de mensajería, seguimiento y SOS, se requiere una suscripción activa a información por satélite. Prueba siempre el dispositivo antes de utilizarlo al aire libre.

Asegúrate de que dispones de una vista despejada del cielo al utilizar las funciones de mensajería, seguimiento y SOS del dispositivo, ya que estas funciones requieren acceso por satélite para funcionar correctamente.

AVISO

En algunas jurisdicciones se regula o prohíbe el uso de los dispositivos de comunicación por satélite. Es responsabilidad del usuario conocer y cumplir todas las leyes aplicables en las jurisdicciones donde tiene intención de usar el dispositivo.

Para sacar el máximo partido al dispositivo, debes activarlo. Activar el dispositivo te permitirá utilizar las funciones de inReach, como las de mensajería, SOS, seguimiento y Previsión meteorológica de inReach.

Mensajes

El dispositivo Tread - Overland Edition envía y recibe mensajes de texto mediante la red de satélites Iridium. Puedes enviar mensajes a un número de teléfono con capacidad de recepción SMS, a una dirección de correo electrónico o a otro dispositivo con tecnología inReach. Todos los mensajes que envíes incluyen los detalles de tu ubicación (siempre que esté permitido).

Enviar un mensaje predeterminado de inReach

Los mensajes predeterminados tienen un texto y unos destinatarios predefinidos. Los mensajes predeterminados se deben configurar utilizando el sitio web de Garmin Explore en explore.garmin.com.

1 Selecciona **inReach** > **Predeterm.**.
2 Selecciona un mensaje predeterminado y, a continuación, selecciona **Enviar**.

Enviar mensajes de texto

1 Selecciona **inReach** > **Escribir**.
2 Selecciona **Para:** y añade uno o varios contactos.
3 Selecciona **Mensaje:** y escribe un mensaje.
4 Selecciona **Enviar**.

Responder a mensajes

1 Selecciona **inReach**.
2 Selecciona una conversación y, a continuación, selecciona **Responder**.
3 Selecciona una opción:
   - Para utilizar un mensaje predeterminado, selecciona un mensaje de texto rápido en la parte superior de la pantalla.

     NOTA: añade y edita mensajes de texto rápidos en el sitio web de Garmin Explore.
   - Para escribir un mensaje personalizado, empieza a redactarlo.
4 Selecciona **Hech.**.

Comprobar si hay mensajes

Cuando envías un mensaje, el dispositivo espera respuesta durante 10 minutos. El dispositivo también comprueba si hay mensajes nuevos cada hora. Cuando utilizas la función de seguimiento de inReach, el dispositivo comprueba automáticamente si hay mensajes una vez transcurrido el intervalo de seguimiento establecido.

NOTA: para poder recibir mensajes, el dispositivo debe estar a cielo abierto y tener visión de un satélite al comprobar si hay mensajes.

Puedes forzar una comprobación de mensajes viendo manualmente si hay mensajes, enviando un mensaje o enviando un punto de track. Durante la comprobación, el dispositivo se conecta a los satélites y recibe mensajes que están en espera para enviarse a tu dispositivo.

Selecciona **inReach** > **Comprobación**.

Navegar a una ubicación de mensaje

Cuando se envía o recibe un mensaje de otro dispositivo con tecnología inReach, el mensaje puede incluir información de ubicación. En estos casos, puedes navegar hasta la ubicación desde la que se envió el mensaje.

1 Selecciona **inReach** y, a continuación, selecciona una conversación.
2 Selecciona un mensaje con información de ubicación y, luego, selecciona **Ir**.

Eliminación de mensajes

1 Selecciona **inReach**.
2 Selecciona una conversación.
3 Selecciona **Borrar** > **Sí**.

Seguimiento de inReach

Puedes usar la función de seguimiento del dispositivo Tread - Overland Edition para registrar los puntos de track y transmitirlos por la red de satélites Iridium siguiendo el intervalo de envío especificado. Los puntos de track aparecen en el sitio web de Garmin Explore y en la página de seguimiento MapShare™.

Iniciar el seguimiento

Selecciona **inReach** > ▶.

Detener el seguimiento

Selecciona **inReach** > ■.

NOTA: si detienes el seguimiento, también se pondrá en pausa el registro de tu actividad.

Compartir tu página web de MapShare

Puedes habilitar MapShare en explore.garmin.com.

Puedes compartir un enlace a tu página web de MapShare con otras personas. El sistema añade texto automáticamente, incluida la información del enlace, al final de tu mensaje.

1. Selecciona **inReach** > ⚙ > **Enviar MapShare**.
2. Selecciona **Para:** y añade uno o varios contactos.
3. Selecciona **Mensaje:** y escribe un mensaje.
4. Selecciona **Enviar**.

Configurar el seguimiento de inReach

Selecciona **inReach** > ⚙.

Sincronización del seguimiento: configura el dispositivo para utilizar de forma simultánea el grabador de tracks y el seguimiento de inReach.

Track automático: configura el dispositivo para que inicie el seguimiento cuando lo enciendas.

Intervalo de envío: establece la frecuencia con la que el dispositivo registra un punto de track y lo transmite a través de la red de satélites cuando te estás desplazando. Si tienes un plan profesional, puedes especificar el intervalo cuando permaneces inmóvil.

SOS

⚠ ADVERTENCIA

Para poder utilizar la función SOS, debes disponer de una suscripción activa a un servicio por satélite. Prueba siempre el dispositivo antes de utilizarlo al aire libre.

Asegúrate de estar a cielo abierto al utilizar la función de SOS del dispositivo, ya que requiere acceso por satélite para funcionar correctamente.

AVISO

En algunas jurisdicciones se regula o prohíbe el uso de los dispositivos de comunicación por satélite. Es responsabilidad del usuario conocer y cumplir todas las leyes aplicables en las jurisdicciones donde tiene intención de usar el dispositivo.

En una situación de emergencia, puedes usar tu dispositivo Tread - Overland Edition para contactar con el centro Garmin Response℠ y solicitar ayuda. Si pulsas el botón SOS, se envía un mensaje al equipo de Garmin Response. A continuación, se informa sobre tu situación a los servicios de emergencia correspondientes. Durante la emergencia, puedes comunicarte con el equipo de Garmin Response mientras esperas a que llegue la ayuda. La función SOS únicamente debe utilizarse en situaciones de verdadera emergencia.

Iniciar un rescate SOS

⚠ ATENCIÓN

No apagues ni intentes apagar el dispositivo mientras esté en el modo SOS. Si lo haces, esta función podría no funcionar correctamente y podría tardarse más en recibir asistencia en caso de emergencia.

1 Abre la tapa del botón SOS del dispositivo ①.

2 Pulsa el botón SOS ②.

3 Espera a que termine la cuenta atrás de SOS.

El dispositivo enviará un mensaje predeterminado al servicio de respuestas de emergencia con los detalles de tu ubicación.

4 Responde al mensaje de confirmación del servicio de respuestas de emergencia.

Por medio de tu respuesta, el servicio de respuestas de emergencia podrá saber que puedes interactuar con ellos durante el rescate.

Durante los primeros 10 minutos del rescate, la ubicación actualizada se envía al servicio de respuestas de emergencia con una frecuencia de un minuto. Para ahorrar batería, después de los 10 primeros minutos la ubicación se actualiza cada 10 minutos si estás en movimiento, y cada 30 minutos si estás parado.

Cancelar un rescate SOS

Si ya no necesitas ayuda, puedes cancelar un rescate SOS después de que se haya enviado al servicio de respuestas de emergencia.

Selecciona **Anular SOS**.

El dispositivo transmitirá la solicitud de cancelación. Cuando recibas un mensaje de confirmación del servicio de respuestas de emergencia, el dispositivo retomará el funcionamiento normal.

Sincronizar datos de inReach

Puedes sincronizar los datos de tu cuenta de explore.garmin.com con tu dispositivo mediante la aplicación Garmin Explore. Tras realizar modificaciones en los datos, por ejemplo, cambios de plan, en los contactos, los mensajes predeterminados o los mensajes de texto rápido, debes sincronizarlos con tu dispositivo a través de la aplicación para dispositivos móviles.

Abre la aplicación Garmin Explore.

Los cambios que hagas en las colecciones, waypoints, rutas y tracks se actualizan automáticamente.

Ya puedes sincronizar los datos con el dispositivo Tread - Overland Edition.

Contactos

Puedes añadir, borrar y editar contactos en el dispositivo Tread - Overland Edition.

Añadir un contacto

1 Selecciona **inReach** > 🔧 > **Contactos de inReach** > **Nuevo contacto**.
2 Introduce la nueva información.
3 Selecciona **Guardar**.

Editar un contacto

1 Selecciona **inReach** > 🔧 > **Contactos de inReach**.
2 Selecciona un contacto.
3 Selecciona un elemento que editar.
4 Introduce la nueva información.
5 Selecciona **Guardar**.

Borrar un contacto

1 Selecciona **inReach** > 🔧 > **Contactos de inReach**.
2 Selecciona un contacto.
3 Selecciona 🗑 > **Sí**.

Uso de datos e historial

Puedes ver los detalles del plan y el uso en el dispositivo Tread - Overland Edition.

Ver el plan y los datos de uso

Selecciona **inReach** > 🔧 > **Acerca de este dispositivo**.

Usar el mapa

Puedes utilizar el mapa para desplazarte por una ruta (*Tu ruta en el mapa*, página 40) o para consultar un mapa de tu entorno cuando no hay ninguna ruta activa.

1 Selecciona **Ver mapa**.
2 Selecciona cualquier parte del mapa.
3 Selecciona una opción:
   - Arrastra el mapa para desplazarte hacia la derecha, la izquierda, arriba o abajo.
   - Para añadir o eliminar capas de mapa, como imágenes topográficas y BirdsEye, selecciona ⬙..
   - Para acercar o alejar, selecciona ➕ o ➖.
   - Para cambiar entre las vistas Norte arriba, 2D y 3D, selecciona ▲.
   - Para abrir el planificador de ruta, selecciona 📌 (*Planificador de ruta*, página 25).
   - Para iniciar una ruta, elige una ubicación en el mapa y selecciona **Ir** (*Iniciar una ruta mediante el mapa*, página 39).

Herramientas de mapa

Las herramientas de mapa proporcionan un acceso rápido a la información y a las funciones del dispositivo mientras ves el mapa. Cuando activas una herramienta de mapa, esta aparece en un panel en el borde del mapa.

Detener: detiene la navegación de la ruta activa.

Editar ruta: te permite desviarte o saltarte paradas de tu ruta (*Cambiar la ruta activa*, página 42).

Silenciar: silencia el audio del dispositivo.

Próximas ciudades: muestra las ciudades y los servicios próximos a lo largo de la autopista o la ruta activa (*Ciudades próximas*, página 20).

Más adelante: muestra las siguientes ubicaciones de la ruta o la carretera por la que viajas (*Próximos lugares*, página 19).

Altitud: muestra los cambios de altitud que tendrán lugar más adelante.

Tráfico: muestra las condiciones de tráfico a lo largo de la ruta o en tu zona (*Visualizar el tráfico próximo*, página 21). Esta función no está disponible en todas las áreas ni para todos los modelos de dispositivo.

Datos de la ruta: muestra datos de la ruta personalizables, como la velocidad y el kilometraje (*Visualizar los datos de la ruta desde el mapa*, página 20).

Grabador de tracks: muestra los datos de tracks de tu ruta activa.

Giros: muestra una lista de los siguientes giros en tu ruta (*Ver los giros y las direcciones*, página 41).

Teléfono: muestra una lista de las últimas llamadas del teléfono conectado y las opciones disponibles durante una llamada activa (*Usar las opciones disponibles durante la llamada*, página 38).

El tiempo: muestra las condiciones meteorológicas en tu zona.

Reproductor de música: muestra controles e información multimedia.

Notificaciones inteligentes: muestra las notificaciones inteligentes recientes del teléfono conectado.

Balanceo y cabeceo: muestra el ángulo actual de tu vehículo (*Balanceo y cabeceo*, página 9).

Recorrido en grupo: muestra la distancia y la dirección de los miembros del recorrido en grupo (*Recorrido en grupo*, página 10).

Zonas medioambientales: muestra las siguientes zonas medioambientales que afectan a tu vehículo.

inReach: permite ver y enviar mensajes de inReach e iniciar el seguimiento de inReach (*Funciones de inReach®*, página 14).

Cómo visualizar una herramienta de mapa

1. En el mapa, selecciona ☰.
2. Selecciona una herramienta de mapa.
   La herramienta de mapa aparece en un panel en el borde del mapa.
3. Cuando termines de utilizar la herramienta de mapa, selecciona ✕.

Próximos lugares

La herramienta Más adelante proporciona información sobre las siguientes ubicaciones de la ruta o la carretera por la que viajas. Puedes ver los puntos de interés próximos por categoría, como restaurantes, gasolineras o áreas de descanso.

Puedes personalizar las categorías que se muestran en la herramienta Más adelante.

Ver ubicaciones próximas

1 En el mapa, selecciona ☰ > **Más adelante**.

Mientras viajas, la herramienta de mapa muestra la próxima ubicación en la carretera o la ruta.

2 Selecciona una opción:

- Si la herramienta de mapa muestra las categorías, selecciona una para ver una lista de ubicaciones cercanas dentro de esa categoría.
- Si la herramienta de mapa muestra las ubicaciones próximas, selecciona una para ver los detalles de la ubicación o iniciar una ruta hasta ella.

Personalizar las categorías de próximos lugares

Puedes cambiar las categorías de ubicación que aparecen en la herramienta Más adelante.

1 En el mapa, selecciona ☰ > **Más adelante**.

2 Selecciona una categoría.

3 Selecciona 🔧.

4 Selecciona una opción:

- Para mover una categoría arriba o abajo en la lista, selecciona y arrastra la flecha situada junto al nombre de la categoría.
- Para cambiar una categoría, selecciónala.
- Para crear una categoría personalizada, selecciona una categoría y, a continuación, selecciona **Búsqueda personalizada** e introduce el nombre del negocio o categoría.

5 Selecciona **Guardar**.

Ciudades próximas

Mientras viajas por una autopista o navegas por una ruta que incluya una autopista, la herramienta Ciudades próximas proporciona información acerca de las próximas ciudades en la autopista. En cada ciudad, la herramienta de mapa muestra la distancia hasta la salida de la autopista y los servicios disponibles, de forma parecida a la información de las señales de la carretera.

Ver ciudades y servicios de salida próximos

1 En el mapa, selecciona ☰ > **Próximas ciudades**.

Mientras viajas por una autopista o una ruta activa, la herramienta de mapa muestra información sobre las ciudades y las salidas más próximas.

2 Selecciona una ciudad.

El dispositivo mostrará una lista de puntos de interés ubicados en la salida de la ciudad seleccionada; por ejemplo, gasolineras, alojamientos o restaurantes.

3 Selecciona una ubicación y, a continuación, **Ir** para comenzar a navegar.

Información sobre la ruta

Visualizar los datos de la ruta desde el mapa

En el mapa, selecciona ☰ > **Datos de la ruta**.

Cómo personalizar los campos de datos de una ruta

1 En el mapa, selecciona ☰ > **Datos de la ruta**.

2 Selecciona un campo de datos de la ruta.

3 Selecciona una opción.

El nuevo campo de datos de la ruta aparece en la herramienta de datos de la ruta.

Restablecer la información de la ruta

1 En el mapa, selecciona **Velocidad**.
2 Selecciona un campo de datos de información de la ruta.
3 Selecciona ☰ > **Restablecer campo(s)**.
4 Selecciona una opción:
   - Si no te estás desplazando por una ruta, selecciona **Seleccionar todo** para restablecer todos los campos de datos, excepto el velocímetro, en la primera página.
   - Selecciona **Restablecer datos generales** para restablecer la ruta A y los datos totales.
   - Selecciona **Restablecer velocidad máxima** para restablecer la velocidad máxima.
   - Selecciona **Restablecer ruta B** para poner a cero el cuentakilómetros.

Visualización de los próximos cambios en la altura

Puedes ver los próximos cambios en la altura a lo largo de la ruta. Esto puede ayudarte a evitar o planificar las pendientes pronunciadas.

1 En el mapa, selecciona ☰ > **Altitud**.
2 Selecciona el gráfico para expandirlo a pantalla completa.
   El dispositivo mostrará la altitud actual y un gráfico de la altitud a lo largo del recorrido.
3 Selecciona una opción:
   - Selecciona ➕ o ➖ para cambiar la distancia del gráfico.
   - Selecciona las flechas para desplazar el gráfico.

Visualizar el tráfico próximo

AVISO

Garmin® no se hace responsable de la precisión ni de la vigencia de la información de tráfico.

Para poder utilizar esta función, el dispositivo debe recibir datos de tráfico (*Tráfico*, página 45).

Puedes ver los incidentes de tráfico que se produzcan a lo largo de la ruta o carretera por la que te desplazas.

1 Cuando estés navegando por una ruta, selecciona ☰ > **Tráfico**.
   Aparecerá el incidente de tráfico más próximo en un panel en la parte derecha de mapa.
2 Selecciona el incidente de tráfico para ver más detalles.

Visualización del tráfico en el mapa

El mapa de tráfico muestra los sentidos y las retenciones de tráfico en carreteras cercanas con códigos de color.

1 En el menú principal, selecciona ▦ > **Navegación** > **Tráfico**.
2 Si es necesario, selecciona ☰ > **Leyenda** para ver la leyenda del mapa de tráfico.

Buscar incidencias de tráfico

1 En el menú principal, selecciona ▦ > **Navegación** > **Tráfico**.
2 Selecciona ☰ > **Incidencias**.
3 Selecciona un elemento de la lista.
4 Si hay más de una incidencia, utiliza las flechas para ver las incidencias adicionales.

Personalización del mapa

Personalización de las capas de mapa

Puedes personalizar la información que aparecerá en el mapa, por ejemplo, iconos para señalar puntos de interés o las condiciones de la carretera.

1 Selecciona ⚙ > **Visualización del mapa** > **Capas del mapa**.
2 Selecciona las capas que deseas incluir en el mapa y, a continuación, selecciona **Guardar**.

Ver la leyenda del mapa de terrenos públicos

Los terrenos públicos se codifican por colores en el mapa para indicar la propiedad de cada parcela. Por ejemplo, puedes ver si una parcela es de propiedad privada o si forma parte de un parque nacional. Para utilizar esta función debes activar la capa del mapa de terrenos públicos (*Personalización de las capas de mapa*, página 22).

Puedes ver la leyenda de estos colores en el dispositivo.

Selecciona ⚙ > **Visualización del mapa** > **Capas del mapa** > ⓘ > **Terrenos públicos**.

Activar capas de mapas de carreteras y senderos de aventura

Puedes activar o desactivar capas de mapa que muestren carreteras accesibles o inaccesibles para diferentes tipos de vehículos de motor.

1 Selecciona ⚙ > **Visualización del mapa** > **Capas del mapa** > ⓘ > **Carreteras y senderos de aventura**.
2 Selecciona un tipo de carretera o de sendero.

Cambio del campo de datos del mapa

1 En el mapa, selecciona un campo de datos.

NOTA: no puedes personalizar Velocidad.

2 Selecciona un tipo de datos para mostrar.

Cambiar los botones del mapa

1 En el mapa, mantén pulsado un botón del mapa.
2 Selecciona una opción:
   - Para sustituir un botón del mapa, selecciona un botón del mapa y, a continuación, selecciona el botón que deseas que se muestre.
   - Para eliminar un botón de mapa, selecciona 🗑.
3 Selecciona **Guardar**.

Cambiar la perspectiva del mapa

1 Selecciona ⚙ > **Visualización del mapa** > **Vista del mapa de conducción**.
2 Selecciona una opción:
   - Selecciona **Track arriba** para mostrar el mapa en dos dimensiones (2D) con la dirección de desplazamiento en la parte superior.
   - Selecciona **Norte arriba** para mostrar el mapa en 2D con el norte en la parte superior.
   - Selecciona **3D** para mostrar el mapa en tres dimensiones.
   - Selecciona **Zoom automático al grupo** para que el nivel de zoom se ajuste automáticamente para que todos los pilotos de un recorrido en grupo se vean en el mapa.
3 Selecciona **Guardar**.

Rastrear perros

Las funciones de rastreo de perros te permiten ver la información transmitida por el dispositivo de mano para perros Garmin compatible en el dispositivo Tread - Overland Edition. Puedes navegar hacia tus perros, ver su estado y ubicación actuales, y observar la distancia que han recorrido.

Recibir datos del dispositivo de mano

Para poder recibir datos, debes activar la transmisión en el dispositivo de mano para perros. Consulta el manual del usuario del dispositivo de mano para perros para obtener más información.

Coloca el dispositivo de mano para perros a menos de 3 m (10 ft) del dispositivo Tread - Overland Edition.

SUGERENCIA: el dispositivo Tread - Overland Edition recibe datos de un dispositivo de mano para perros compatible a la vez. Mantente alejado de otros dispositivos de mano para perros más de 3 m (10 ft) o desactiva la transmisión de los dispositivos de mano para perros de los que no quieras recibir datos.

El dispositivo se conecta y se sincroniza automáticamente.

Seguir a tus perros

1 Selecciona ▪ > **Aventura** > **Rastreo de perros**.

Los perros conectados a tu dispositivo de mano para perros aparecen en la pantalla.

2 Selecciona un perro.

La ubicación y el track log del perro aparecen en el mapa.

3 Selecciona **Ir** para navegar hacia tu perro.

Iconos de estado del perro

Los iconos indican el estado y la ubicación de tus perros.

	Sentado
	En movimiento
	En muestra
	Presa acorralada
?	Desconocido*
	Batería del collar baja
	Se ha perdido la conexión del collar
	Se ha perdido la recepción GPS del collar

*El icono de estado desconocido indica que el collar no ha adquirido ninguna señal de satélite y que el dispositivo de mano no puede determinar la ubicación del perro.

Ver a tus perros en el mapa

1 Selecciona cualquier punto en la vista del mapa.

2 Selecciona .

Es dispositivo ajusta el zoom para mostrar a todos tus perros en la pantalla.

Uso de aplicaciones

Abrir el manual del usuario en el dispositivo

Puedes ver todo el manual del usuario en la pantalla del dispositivo en varios idiomas.

1 Selecciona ⊞ > **Herramientas** > **Manual del usuario**.
   El manual del usuario se muestra en el idioma configurado para el software.
2 Selecciona 🔍 para buscar el manual del usuario (opcional).

Reproductor de música

El reproductor multimedia permite que el dispositivo controle el contenido multimedia que se reproduce actualmente desde una aplicación multimedia del teléfono vinculado. Puedes abrir el reproductor multimedia en cualquier momento si seleccionas ⊞ > **Herramientas** > **Música** en el menú principal.

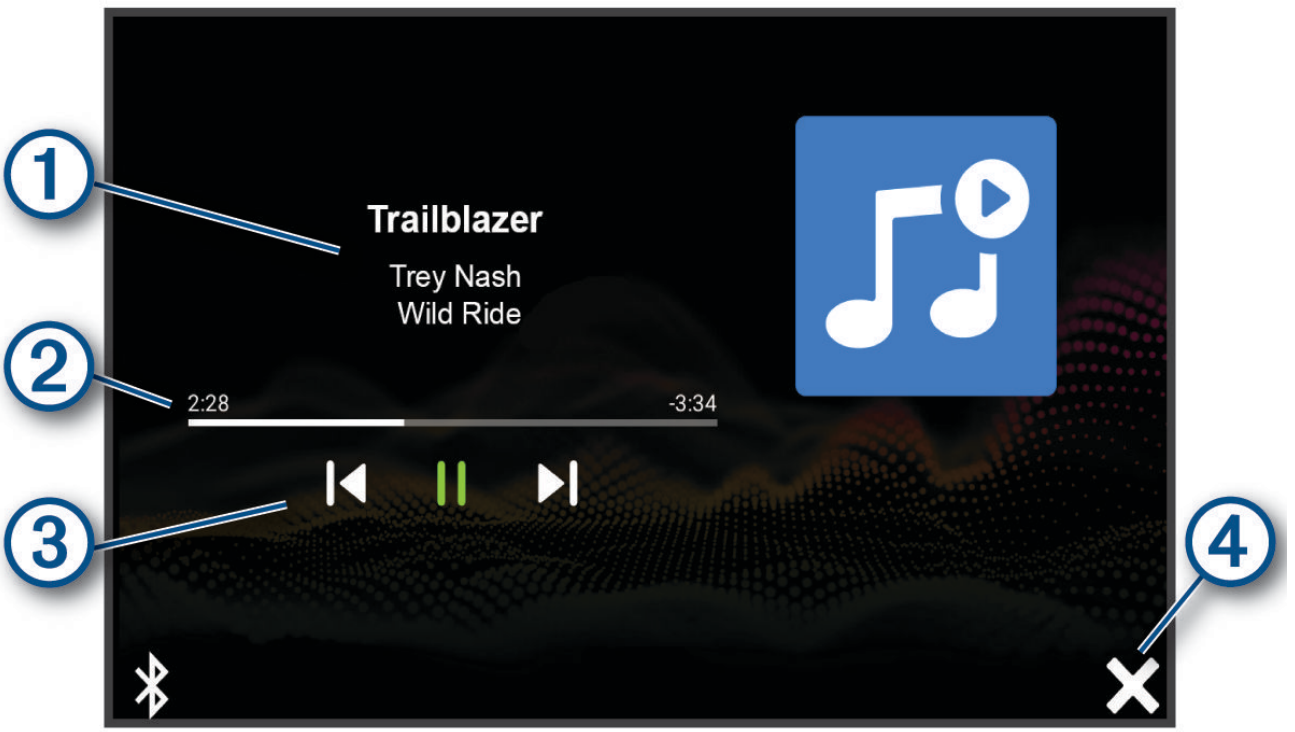

1	Información sobre el contenido multimedia que se reproduce actualmente, como el título, el artista, el álbum, la emisora o el canal.
2	Progreso del contenido multimedia actual.
3	Controles de reproducción. Los controles cambian en función del servicio desde el que se reproduce el contenido multimedia.
4	Selecciona esta opción para ocultar o reducir el tamaño del reproductor multimedia.

Añadir la herramienta Reproductor de música al mapa

La herramienta Reproductor de música del mapa permite controlar el reproductor de música desde el mapa.

1 Abre el mapa.
2 Selecciona ☰ > **Reproductor de música**.
   Los controles del reproductor de música aparecerán en el mapa.

Imágenes BirdsEye

Las imágenes BirdsEye son imágenes de mapas de alta resolución que se pueden descargar, entre las que se incluyen las imágenes por satélite detalladas y los mapas topográficos basados en ráster. Puedes descargar las BirdsEye Satellite Imagery directamente en tu dispositivo cuando esté conectado a una red Wi-Fi.

Descargar imágenes BirdsEye

Para poder descargar imágenes BirdsEye directamente en tu dispositivo, debes conectarlo a una red inalámbrica (*Conectarse a una red inalámbrica*, página 56).

1 Selecciona ⊞ > **Aventura** > **BirdsEye Direct**.
2 Selecciona ⬇.
3 Selecciona una opción:
   - Para descargar archivos de imágenes BirdsEye para una ubicación o área específica, selecciona **Ubicación** y, a continuación, elige una categoría.

     NOTA: la ubicación se restablece de forma predeterminada a tu ubicación actual.
   - Para seleccionar una opción de calidad de imagen, selecciona **Detalle**.
   - Para definir el tamaño del área que quieres visualizar en los archivos de imágenes descargados, selecciona **Tamaño** e introduce una distancia desde la ubicación seleccionada.
   - Para seleccionar dónde guardar las imágenes descargadas, selecciona **Guardar en**.
4 Selecciona **Descargar**.
5 Introduce un nombre para las imágenes descargadas y selecciona **Hech.**.

Planificador de ruta

Puedes utilizar el planificador de ruta para crear y guardar una ruta por la que puedes navegar posteriormente. Esto puede ser útil para planificar una ruta de reparto, unas vacaciones o cualquier ruta por carretera. Puedes editar una ruta guardada para personalizarla aún más. Tienes la opción de reordenar ubicaciones y de añadir atracciones recomendadas o puntos de paso.

También puedes utilizar el planificador de ruta para editar y guardar tu ruta activa.

Planificación de una ruta

Una ruta puede incluir muchas ubicaciones y debe incluir al menos una de inicio y otra de destino. La ubicación de inicio es el punto desde donde quieres comenzar la ruta. Si comienzas a desplazarte por la ruta desde una ubicación distinta, el dispositivo te ofrece la opción de volver a la ubicación de inicio. En el caso de las rutas de ida y vuelta, la ubicación de inicio y el destino final pueden ser los mismos.

1 Selecciona **Planificador de ruta** > **Crear ruta**.
2 Si es necesario, selecciona un modo de cálculo.

   NOTA: el modo Giro a giro está seleccionado de forma predeterminada.
3 Selecciona una opción para marcar una ubicación como tu punto de inicio:
   - Selecciona una ubicación en el mapa.
   - Selecciona 🔍 y busca una ubicación (*Búsqueda de una ubicación mediante la barra de búsqueda*, página 47).
4 Repite el paso 3 para añadir más ubicaciones.

   NOTA: la última ubicación que añadas será el destino.
5 Cuando hayas añadido todas las ubicaciones necesarias, selecciona 💾.

Editar y reordenar las ubicaciones de una ruta

1 Selecciona **Planificador de ruta**.
2 Selecciona una ruta guardada.
3 Selecciona **Lista**.
4 Selecciona una ubicación.
5 Selecciona una opción:
   - Para cambiar la ubicación, selecciona e introduce una nueva ubicación.
   - Para mover la ubicación hacia arriba o hacia abajo, selecciona y arrastra la ubicación a una nueva posición en la ruta.
   - Para añadir una nueva ubicación tras la seleccionada, selecciona .
   - Para borrar la ubicación, selecciona .

Cambiar opciones de ruta para un trayecto

Puedes personalizar la forma en la que el dispositivo calcula la ruta.

1 Selecciona **Planificador de ruta**.
2 Selecciona una ruta guardada.
3 Selecciona .
4 Selecciona una opción:
   - Para añadir puntos de paso a la ruta, selecciona **Trazado** y, a continuación, escoge al menos una ubicación.
   - Para cambiar el modo de cálculo de la ruta, toca un segmento de esta y selecciona un modo de cálculo.

Navegación por una ruta guardada

1 Selecciona **Planificador de ruta**.
2 Selecciona una ruta guardada.
3 Selecciona **Ir**.
4 Selecciona la primera ubicación a la que quieres ir y selecciona **Aceptar**.
   El dispositivo calcula una ruta desde la ubicación actual a la ubicación seleccionada y, a continuación, te guía hacia el resto de destinos por orden.

Editar y guardar la ruta activa

Si hay una ruta activa, puedes utilizar el planificador de ruta para editarla y guardar los cambios.

1 Selecciona **Planificador de ruta** > **Mi ruta activa**.
2 Edita la ruta mediante cualquiera de las funciones del planificador de ruta.
   La ruta se vuelve a calcular cada vez que realizas una modificación.
3 Selecciona **Guardar** para guardar tu ruta y poder navegar por ella posteriormente (opcional).

TracBack®

Seguir el track más reciente

La función TracBack registra el segmento más reciente de tu movimiento. Puedes volver a trazar el track reciente de vuelta a una ubicación previa.

1 Selecciona > **Aventura** > **TracBack**.
   Tu track más reciente aparecerá en el mapa.
2 Selecciona **Ir**.

Guardar el track más reciente como ruta

Puedes guardar el track más reciente como una ruta por la que puedes navegar posteriormente mediante el planificador de ruta (*Navegación por una ruta guardada*, página 26).

1 Selecciona **TracBack**.
   Tu track más reciente aparecerá en el mapa.
2 Selecciona > **Guardar como ruta**.
3 Escribe un nombre y selecciona **Hech.**.

Consultar el pronóstico del tiempo

AVISO

Garmin no se hace responsable de la precisión ni de la vigencia de la información meteorológica.

Para poder utilizar esta función, el dispositivo debe recibir datos meteorológicos. Puedes conectar el dispositivo a la aplicación Tread para recibir datos meteorológicos (*Vincular tu smartphone*, página 35).

NOTA: los pronósticos del tiempo no están disponibles en todas las áreas.

1 Selecciona > **Navegación** > **El tiempo**.
   El dispositivo mostrará las condiciones meteorológicas actuales y el pronóstico para los próximos días.
2 Selecciona un día.
   Aparecerá un pronóstico detallado del tiempo para ese día.

Consultar el tiempo de una zona cercana a una ciudad distinta

1 Selecciona > **Navegación** > **El tiempo** > **Ubicación actual**.
2 Selecciona una opción:
   - Para ver el tiempo de una ciudad favorita, selecciona una ciudad de la lista.
   - Para añadir una ciudad favorita, selecciona **Añadir ciudad** e introduce el nombre de la misma.

Visualización del radar meteorológico

Para poder utilizar esta función, el dispositivo debe estar conectado a un teléfono compatible que tenga instalada la aplicación Tread (*Vincular tu smartphone*, página 35).

1 Selecciona > **Navegación** > **Radar meteorológico**.
2 Selecciona para activar las animaciones en el mapa de radar.

Visualizar alertas meteorológicas

Para poder utilizar esta función, el dispositivo debe estar conectado a un teléfono compatible que tenga instalada la aplicación Tread (*Vincular tu smartphone*, página 35).

NOTA: esta función no está disponible en todas las áreas.

Puede que aparezcan alertas meteorológicas en el mapa cuando estés viajando con el dispositivo. También puedes ver un mapa de alertas meteorológicas cerca de tu ubicación actual o de la ciudad seleccionada.

1 Selecciona > **Navegación** > **El tiempo**.
2 Si es necesario, selecciona una ciudad.
3 Selecciona > **Alertas meteorológicas**.

Consulta de las condiciones de la carretera

Para poder utilizar esta función, el dispositivo debe estar conectado a un teléfono compatible que tenga instalada la aplicación Tread (*Vincular tu smartphone*, página 35).

Puedes ver el parte meteorológico para las carreteras de tu área, tu ruta u otra ciudad.

1 Selecciona ⊞ > **Navegación** > **El tiempo**.
2 Si es necesario, selecciona una ciudad.
3 Selecciona ☰ > **Condiciones de carretera**.

Crear una ruta de ida y vuelta

El dispositivo puede crear una ruta de ida y vuelta empleando una ubicación de inicio específica y una distancia, duración o destino.

1 En el menú principal, selecciona ⊞ > **Navegación** > **Ida y vuelta**.
2 Selecciona **Ubicación de inicio**.
3 Elige una ubicación y selecciona **Elegir**.
4 Selecciona **Atributos de la ruta**.
5 Selecciona una opción:
   - Selecciona **Seleccionar distancia** para planificar una ruta según la distancia.
   - Selecciona **Seleccionar duración** para planificar una ruta según la duración.
   - Selecciona **Seleccionar destino** para planificar una ruta según una ubicación específica.
6 Selecciona **Siguiente**.
7 Introduce una distancia, duración o destino.
8 Selecciona una opción:
   - Si introdujiste una distancia o duración, selecciona **Hech.**.
   - Si seleccionaste un destino, selecciona **Elegir**.
9 Selecciona **Añadir una dirección**.
10 Selecciona una dirección y, a continuación, **Siguiente**.
11 Selecciona **Tipo de carretera**.
12 Selecciona un tipo de carretera y, a continuación, selecciona **Guardar**.
13 Selecciona **Calcular**.
14 Selecciona una o más opciones:
   - Selecciona para ver las estadísticas de altitud a lo largo de la ruta.
   - Selecciona para trazar la ruta.
   - Utiliza el control deslizante para aumentar o reducir el nivel de aventura de la ruta.
15 Selecciona una ruta y selecciona **Ir**

Aplicación Garmin PowerSwitch™

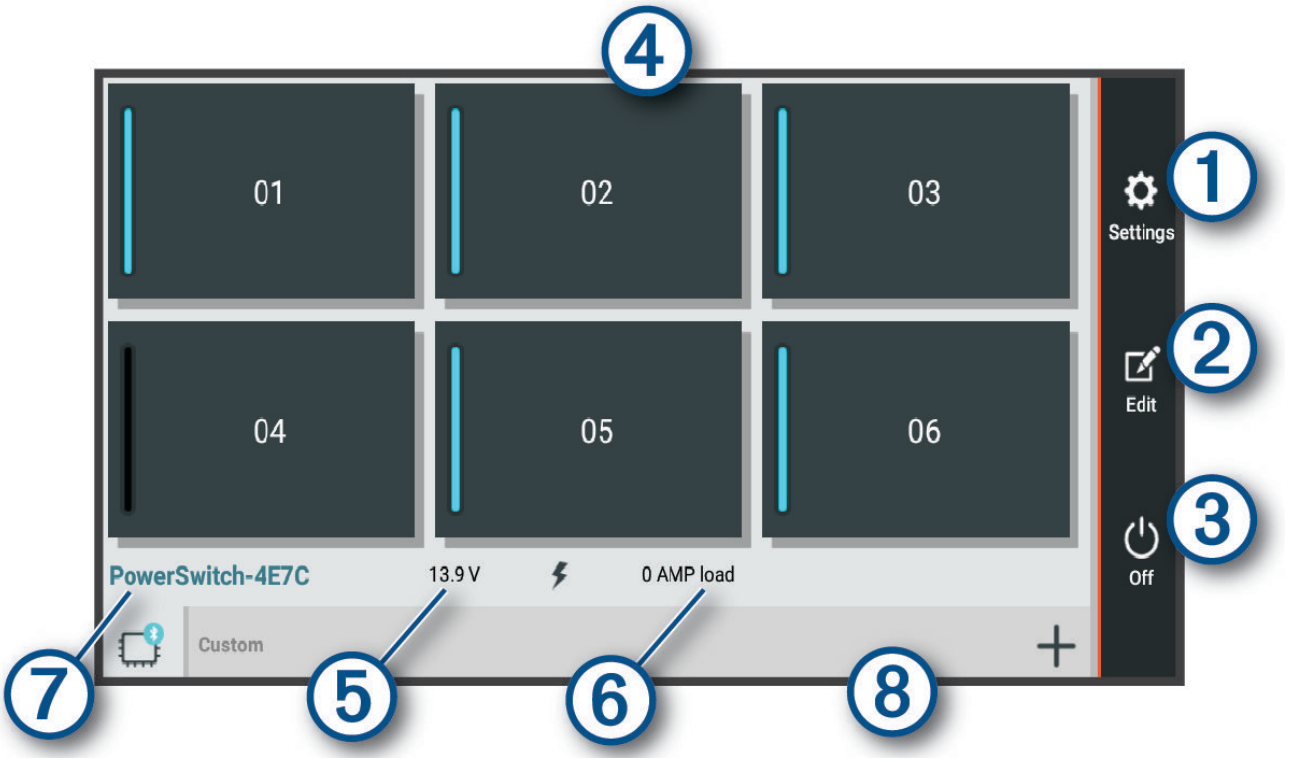

① ⚙	Abre el menú de configuración de la aplicación
② ✎	Activa el modo de edición para personalizar el diseño y las funciones de la aplicación
③ ⏻	Desactiva todas las salidas
④ Botones de encendido	Activa cada salida conectada
⑤	Muestra la tensión de entrada
⑥	Muestra el amperaje total del dispositivo Garmin PowerSwitch seleccionado
⑦	Muestra el nombre del dispositivo
⑧	Muestra las pestañas del dispositivo Garmin PowerSwitch y las pestañas de disposición personalizada

Activar un interruptor de alimentación

Para poder utilizar la aplicación Garmin PowerSwitch para activar un interruptores, debes instalar el dispositivo Garmin PowerSwitch en el vehículo y vincularlo con la aplicación Garmin PowerSwitch.

En la aplicación Garmin PowerSwitch, selecciona un botón de encendido para activar o desactivar un interruptor.

Desactivar todos los interruptores

Selecciona ⏻.

Personalizar los botones

1 En la pantalla de la aplicación Garmin PowerSwitch, selecciona .
   La aplicación entrará en el modo de edición.
2 Selecciona en el botón que desees personalizar.
3 Selecciona una opción:
   - Para cambiar el nombre del botón, selecciona el campo **Etiqueta del botón** e introduce el nombre.
   - Para añadir un icono al botón, selecciona el campo **Icono** y elige un icono.
   - Para cambiar el color del fondo, selecciona un color.
   - Para cambiar el modo del botón, selecciona un modo de botón.
   - Para ajustar la intensidad del interruptor, utiliza el control deslizante.
   - Para configurar el botón para que se active con una entrada de control, selecciona una entrada de control.
4 Selecciona .
5 Selecciona **Hech.**.

Asignar un interruptor a una entrada de control

Para poder utilizar las funciones de entrada de control, conecta primero una entrada de control al dispositivo Garmin PowerSwitch (*Conectar una entrada de control*, página 66).

Puedes asignar uno o varios interruptores para que se enciendan cuando el dispositivo Garmin PowerSwitch reciba una señal de una entrada de control.

1 Selecciona .
2 Selecciona tu dispositivo Garmin PowerSwitch.
3 Selecciona una entrada de control.
4 Selecciona uno o varios interruptores.

Añadir una disposición personalizada

Puedes añadir una pestaña de disposición personalizada a la aplicación Garmin PowerSwitch. Los botones que se añaden a una disposición personalizada pueden controlar varios interruptores al mismo tiempo.

1 En la aplicación Garmin PowerSwitch, selecciona .
   El dispositivo entrará en el modo de edición.
2 Selecciona .

Añadir un botón a una disposición personalizada

1 En la aplicación Garmin PowerSwitch, selecciona la ficha de una disposición personalizada.
2 Selecciona .
La aplicación entrará en el modo de edición.
3 Selecciona **Botón añadir**.
4 En el nuevo botón, selecciona .
5 Selecciona una opción:
- Para cambiar el nombre del botón, selecciona el campo **Etiqueta del botón** e introduce el nombre.
- Para añadir un icono al botón, selecciona el campo **Icono** y elige un icono.
- Para cambiar el color del fondo, selecciona un color.

6 Selecciona **Añadir acción**.
7 Si es necesario, selecciona un dispositivo Garmin PowerSwitch y un interruptor.
8 Selecciona una acción:
- Para configurar el botón para que encienda o apague el interruptor cada vez que se pulse, selecciona **Activación**.
- Para configurar el botón para que encienda el interruptor, selecciona **Activar**.
- Para configurar el botón para que apague el interruptor, selecciona **Apagar**.

9 Selecciona un modo de botón:
- Para configurar el botón para que se active con un solo toque, selecciona **Normal**.
- Para configurar el botón para que se active solo mientras se está tocando, selecciona **Momentáneo**.
- Para configurar el botón para que se encienda y se apague repetidamente, selecciona **Estroboscópico** y, a continuación, elige los intervalos de tiempo.

10 Si procede, utiliza el control deslizante para ajustar el brillo de las luces.
11 Selecciona .
12 Si es necesario, selecciona **Añadir acción** para añadir más acciones al botón.
Puedes añadir una acción a cada interruptor del dispositivo Garmin PowerSwitch.

Organizar los botones con una disposición personalizada

1 En la aplicación Garmin PowerSwitch, selecciona la ficha de una disposición personalizada.
2 Selecciona .
La aplicación entrará en el modo de edición.
3 En el botón que desees mover, mantén pulsado y arrastra el botón a una nueva ubicación.

Eliminar una disposición o un botón personalizados

1 En la aplicación Garmin PowerSwitch, selecciona la ficha de una disposición personalizada.
2 Selecciona .
La aplicación entrará en el modo de edición.
3 Selecciona una opción:
- Para eliminar un botón, selecciona en el botón que deseas eliminar.
- Para eliminar una ficha de disposición, selecciona en la ficha de disposición.

Rutinas

Las rutinas automatizan el dispositivo Garmin PowerSwitch. Cuando se define una rutina en un dispositivo de navegación Garmin compatible, los interruptores se activan o se desactivan automáticamente cuando se cumplen las condiciones de la rutina. Por ejemplo, puedes configurar una rutina para activar un interruptor a una hora específica todos los días o cuando el vehículo alcance una velocidad determinada. Las rutinas solo están disponibles cuando se utiliza un dispositivo de navegación Garmin compatible.

Añadir una rutina

1 En la aplicación Garmin PowerSwitch, selecciona ⚙ > **Rutinas**.
2 Si es necesario, selecciona **Añadir rutina**.
3 Selecciona **Cuándo**.
4 Selecciona un activador:
   - Para configurar un interruptor que se active cuando el vehículo alcance una velocidad específica, selecciona **Velocidad** > **Siguiente** y sigue las instrucciones que se muestran en la pantalla para introducir umbrales de velocidad.
   - Para configurar un interruptor que se active a una hora específica cada día, selecciona **Tiempo** > **Siguiente** e introduce la hora.
   - Para configurar un interruptor que se active al amanecer, selecciona **Amanecer**.
   - Para configurar un interruptor que se active al anochecer, selecciona **Anochecer**.
5 Selecciona **Añadir acción**.
6 Selecciona un dispositivo, un interruptor, una acción y un modo de botón.
7 Si es necesario, utiliza el control deslizante para ajustar el atenuador.
8 Selecciona **Guardar**.

Editar una rutina

1 En la aplicación Garmin PowerSwitch, selecciona ⚙ > **Rutinas**.
2 Selecciona 🔧 en la rutina que desees editar.
3 Selecciona una opción:
   - Para cambiar el activador de la rutina, selecciona **Cuándo** y, a continuación, elige un activador.
   - Para cambiar una acción, selecciona 🔧 en la acción que deseas cambiar y actualiza la acción.
   - Para añadir una acción a la rutina, selecciona **Añadir acción** e introduce información sobre la acción.
4 Selecciona **Guardar**.

Eliminar una rutina

1 En la aplicación Garmin PowerSwitch, selecciona ⚙ > **Rutinas**.
2 Selecciona 🗑 en la rutina que desees eliminar.

Aplicación Tread Audio

Antes de utilizar los controles de la aplicación Tread Audio, debes instalar Tread Audio Box y los altavoces para torre de wakeboard Tread 6.5" XS-LED Tower Speakers en tu vehículo y vincular Tread Audio Box con la aplicación Tread Audio.

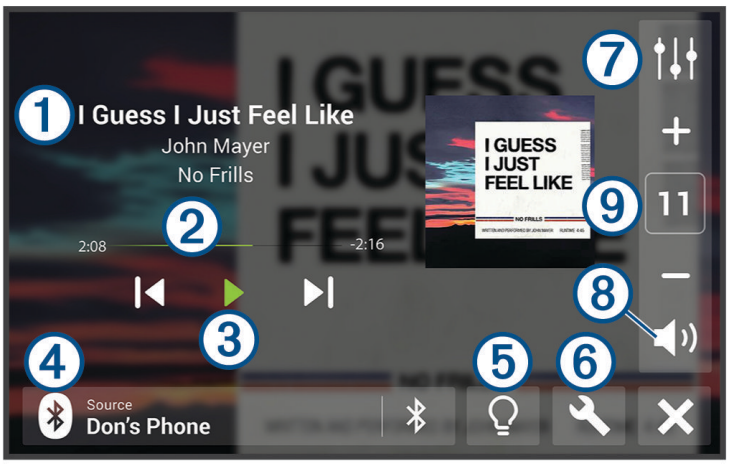

1	Muestra información sobre el contenido multimedia que se reproduce actualmente, como el título, el artista, el álbum, la emisora o el canal.
2	Muestra el progreso del contenido multimedia actual.
3	Muestra los controles de reproducción. Los controles cambian en función del servicio desde el que se reproduce el contenido multimedia.
4	Muestra la fuente de audio actual. indica que el contenido multimedia se está reproduciendo con otra aplicación multimedia del teléfono y que se envía al dispositivo a través de una conexión multimedia Bluetooth.
5	Abre los controles LED.
6	Abre el menú de configuración de la aplicación.
7	Abre los controles de volumen de la zona.
8	Silencia el audio.
9	Sube o baja el volumen.

Controles LED

Los controles LED te permiten controlar las luces LED de los altavoces para torre de wakeboard Tread 6.5" XS-LED Tower Speakers y los LED direccionables opcionales. Puedes ajustar el color de los LED, sincronizar los LED con la música o la velocidad del vehículo y mostrar un color de señal de llamada durante un recorrido en grupo.

Activación de grupos LED

De forma predeterminada, los controles de los grupos LED RGB 1 y RGB 2 están activados. La activación de un grupo LED permite utilizar los controles de iluminación LED para ese grupo. Puedes activar el grupo LED para los altavoces para torre de wakeboard Tread 6.5" XS-LED Tower Speakers o cualquier altavoz adicional o LED direccionable después de configurarlos y emparejarlos con Tread Audio Box.

1 Selecciona .
2 Selecciona el grupo LED.

Cambiar la fuente multimedia

Puedes cambiar la fuente desde donde se reproduce el contenido multimedia en tu dispositivo.

1 Selecciona la fuente multimedia actual ①.

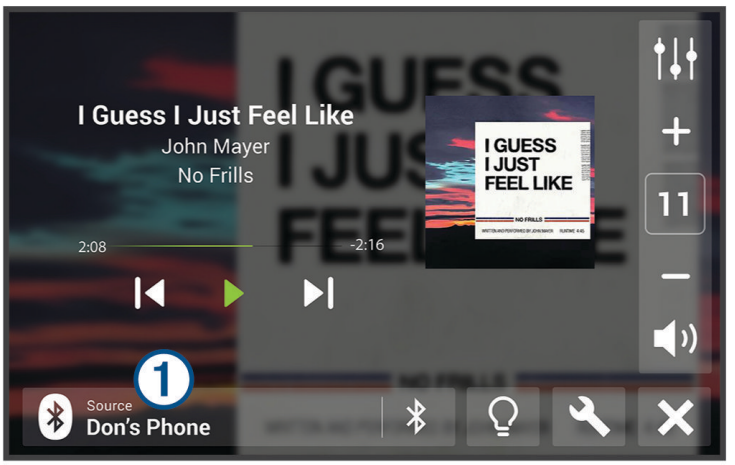

2 Selecciona una fuente multimedia disponible en la lista.

Configuración de la luz LED

Selecciona .

Establecer color: establece el color de las luces LED.

Sincronizar música: sincroniza las luces LED con la reproducción de música.

Sincr velocidad: sincroniza las luces LED con la velocidad del vehículo.

Sincr recorrido en grupo: configura las luces LED para que muestren el color de señal de llamada durante un recorrido en grupo.

Configuración de la zona de audio

Selecciona > **Configuración del sistema estéreo** > **Zonas de audio** y, si es necesario, selecciona una zona.

Nombre de la zona: establece el nombre de la zona.

Más volumen: aumenta las frecuencias altas y bajas.

Filtro para subwoofer: establece la frecuencia de paso bajo del subwoofer.

Graves: ajusta el volumen relativo del audio de baja frecuencia.

Medios: ajusta el volumen relativo del audio de frecuencia media.

Agudos: ajusta el volumen relativo del audio de alta frecuencia.

Servicios en directo, tráfico y funciones para smartphone

⚠ ADVERTENCIA

No leas ni interactúes con las notificaciones mientras conduces, ya que podrías distraerte y provocar un accidente que cause lesiones personales graves o la muerte.

AVISO

Garmin no se hace responsable de la precisión ni de la vigencia de la información de tráfico.

La aplicación Tread permite que tu dispositivo reciba notificaciones inteligentes e información en directo, como datos de tráfico o información meteorológica en directo.

Datos de tráfico en directo: envía datos de tráfico en tiempo real a tu dispositivo, por ejemplo información sobre incidentes de tráfico, retrasos, zonas en obras y carreteras cortadas (*Tráfico*, página 45).

Información meteorológica: envía previsiones meteorológicas, condiciones de carretera y el radar meteorológico en tiempo real a tu dispositivo (*Consultar el pronóstico del tiempo*, página 27).

Notificaciones inteligentes: muestra notificaciones y mensajes del smartphone en tu dispositivo. Esta función no está disponible para todos los idiomas.

Función de manos libres: te permite realizar y recibir llamadas telefónicas a través del dispositivo mediante los auriculares Bluetooth conectados.

Enviar ubicaciones al dispositivo: permite enviar ubicaciones de un smartphone al dispositivo de navegación.

BluetoothIconos de estado de las funciones

Los iconos de estado aparecen en la configuración de Bluetooth junto a cada dispositivo vinculado.

Selecciona ⚙ > **Bluetooth**.

- Si el icono aparece atenuado, significa que la función está desactivada o desconectada para ese dispositivo.
- Si el icono aparece a color, significa que la función está conectada y activa para ese dispositivo.

	Funciones de manos libres
	Notificaciones inteligentes
	Servicios y funciones Tread

Vincular tu smartphone

Puedes vincular tu dispositivo Tread - Overland Edition con tu smartphone y la aplicación Tread para disfrutar de funciones adicionales y acceder a información en directo (*Servicios en directo, tráfico y funciones para smartphone*, página 35).

1. Desde la tienda de aplicaciones de tu smartphone, instala la aplicación Tread.
2. Enciende el dispositivo Tread - Overland Edition y aproxima el dispositivo y el smartphone de forma que queden a 3 m (10 ft) el uno del otro.
3. En el teléfono, abre la aplicación Tread.
4. Sigue las instrucciones que se muestran en pantalla para iniciar sesión con una cuenta de Garmin y completar los procesos de vinculación y configuración.

Aparece el panel de control principal de la aplicación. Una vez que los dispositivos se hayan vinculado, se conectarán automáticamente cuando estén encendidos y se encuentren dentro del radio de alcance.

Sugerencias tras la vinculación de dispositivos

- Después de la vinculación inicial, ambos dispositivos se conectarán automáticamente cada vez que los enciendas.
- Cuando enciendas el dispositivo, éste intentará conectarse al último teléfono con el que estuvo conectado.
- Puede que tengas que configurar el teléfono para que se conecte automáticamente al dispositivo cuando se encienda.
- Asegúrate de que las funciones Bluetooth que deseas utilizar estén activadas (*Activar o desactivar las funciones de Bluetooth*, página 38).

Vincular dispositivos Bluetooth adicionales

1. Coloca los auriculares o el teléfono, y el dispositivo Bluetooth a 10 m (33 ft) el uno del otro.
2. En el dispositivo, activa la tecnología inalámbrica Bluetooth.
3. En los auriculares o el teléfono, activa la tecnología inalámbrica Bluetooth y permite que sea visible a otros dispositivos Bluetooth.
4. En el dispositivo, selecciona ⚙ > **Redes inalámbricas** > **Bluetooth** > **Vincular nuevo dispositivo**.

   Aparece una lista de los dispositivos Bluetooth cercanos.
5. Selecciona tus auriculares o teléfono en la lista.
6. Si fuera necesario, selecciona **Vincular**.

Notificaciones inteligentes

Cuando el dispositivo esté conectado a la aplicación Tread, podrás ver notificaciones de tu smartphone en tu dispositivo Tread - Overland Edition, como mensajes de texto, llamadas entrantes y citas del calendario.

Recibir notificaciones

⚠ ADVERTENCIA

No leas ni interactúes con las notificaciones mientras conduces, ya que podrías distraerte y provocar un accidente que cause lesiones personales graves o la muerte.

Antes de utilizar esta función, el dispositivo debe estar conectado a un teléfono compatible que tenga instalada la aplicación Tread (*Vincular tu smartphone*, página 35).

Para la mayoría de las páginas, aparecerá una ventana emergente cuando el dispositivo reciba una notificación del smartphone. Si el dispositivo se encuentra en movimiento, tendrás que verificar que eres un pasajero y no el conductor para poder ver las notificaciones.

NOTA: si la vista que aparece actualmente es el mapa, las notificaciones aparecerán en una herramienta del mapa.

- Para ignorar una notificación, selecciona **Aceptar**.

  La ventana emergente se cerrará, pero la notificación permanecerá activa en el teléfono.
- Para ver una notificación, selecciona **Ver**.
- Para escuchar la notificación, selecciona **Ver** > **Reproducir**.

  El dispositivo lee la notificación utilizando tecnología de pronunciación de texto (text-to-speech). Esta función no está disponible para todos los idiomas.
- Para realizar otras acciones, como ignorar la notificación desde el teléfono, selecciona **Ver** y, a continuación, selecciona una opción.

  NOTA: solo algunos tipos de notificaciones tienen disponibles acciones adicionales, que deben ser compatibles con la aplicación que genera la notificación.

Recibir notificaciones en la vista de mapa

⚠ ADVERTENCIA

No leas ni interactúes con las notificaciones mientras conduces, ya que podrías distraerte y provocar un accidente que cause lesiones personales graves o la muerte.

Para poder utilizar esta función, el dispositivo debe estar conectado a un teléfono compatible que tenga instalada la aplicación Tread (*Vincular tu smartphone*, página 35).

Cuando la vista que se muestra actualmente es el mapa, las nuevas notificaciones aparecen en una herramienta de mapa en el borde de la pantalla. Si el dispositivo se encuentra en movimiento, tendrás que verificar que eres un pasajero y no el conductor para poder ver las notificaciones.

- Para ignorar una notificación, selecciona ✖ o espera hasta que desaparezca la ventana emergente.

  La ventana emergente se cerrará, pero la notificación permanecerá activa en el teléfono.
- Para ver una notificación, selecciona el texto de la notificación.
- Para escuchar la notificación, selecciona **Reproducir mensaje**.

  El dispositivo lee la notificación utilizando tecnología de pronunciación de texto (text-to-speech). Esta función no está disponible para todos los idiomas.

Ver la lista de notificaciones

Puedes ver una lista de todas las notificaciones activas.

1. Selecciona ⊞ > **Navegación** > **Notificaciones inteligentes**.

   Aparecerá la lista de notificaciones. Las notificaciones sin leer aparecen de color negro, y las notificaciones leídas anteriormente aparecen de color gris.
2. Selecciona una opción:
   - Para ver una notificación, selecciona la descripción de la notificación.
   - Para escuchar una notificación, selecciona ▶.

     El dispositivo lee la notificación utilizando tecnología de pronunciación de texto (text-to-speech). Esta función no está disponible para todos los idiomas.

Función de manos libres

NOTA: aunque la mayoría de los teléfonos y auriculares son compatibles y se pueden utilizar, no se puede garantizar la compatibilidad de un teléfono o auricular concreto. Puede que no todas las funciones estén disponibles para tu teléfono.

Mediante la tecnología inalámbrica Bluetooth, el dispositivo se puede conectar a un teléfono móvil y a unos auriculares o casco inalámbricos compatibles para convertirse en un dispositivo manos libres. Para comprobar la compatibilidad, visita www.garmin.com/bluetooth.

Realizar una llamada

1. Selecciona ⊞ > **Herramientas** > **Teléfono**.
2. Selecciona una opción:
   - Para marcar un número, selecciona ⠿, introduce el número de teléfono y, a continuación, selecciona 📞.
   - Para ver los números de las llamadas recientes, perdidas y marcadas o recibidas recientemente, selecciona 🕓, selecciona un registro y toca un número para marcarlo.
   - Para llamar a un contacto de la agenda, selecciona 👤 y, a continuación, selecciona un contacto.

Usar las opciones disponibles durante la llamada

Cuando respondes a una llamada se muestran las opciones de llamada. Es posible que algunas opciones no sean compatibles con tu teléfono.

SUGERENCIA: si se cierra la página de opciones durante la llamada, se puede abrir de nuevo seleccionando en cualquier pantalla.

- Para configurar una conferencia telefónica, selecciona **Añadir llamada**.
- Para transferir audio al teléfono, selecciona **Llamada en curso en el navegador**.

  SUGERENCIA: esta función puede utilizarse para desconectar la conexión de Bluetooth sin interrumpir la llamada, o bien si necesitas una mayor privacidad.
- Para utilizar el teclado de marcación, selecciona **Teclado**.

  SUGERENCIA: puedes utilizar esta función para usar sistemas telefónicos automatizados como, por ejemplo, los contestadores.
- Para silenciar el micrófono, selecciona **Silenciar**.
- Para colgar, selecciona **Finalizar llamada**.

Guardar un número de teléfono como predeterminado

Se pueden guardar hasta tres contactos como predeterminados en el teclado de marcación. De esta forma, podrás llamar rápidamente a casa, a un familiar o a un contacto con quien te comuniques con frecuencia.

1 Selecciona > **Herramientas** > **Teléfono**.
2 Si fuera necesario, selecciona .
3 Selecciona un número predeterminado; por ejemplo, **Predeterminado 1**.
4 Selecciona **Aceptar** y, a continuación, un contacto.

Activar o desactivar las funciones de Bluetooth

Puedes activar o desactivar las funciones Bluetooth del smartphone vinculado, como las llamadas de teléfono, el audio multimedia y los servicios en directo.

1 Selecciona > **Redes inalámbricas** > **Bluetooth**.
2 Selecciona el nombre de tu teléfono.
3 Selecciona una función para activarla o desactivarla.

Mostrar y ocultar las notificaciones de aplicaciones (Android™)

Puedes utilizar la aplicación Tread para seleccionar qué tipos de notificaciones inteligentes aparecen en el dispositivo Tread - Overland Edition.

1 En el teléfono, abre la aplicación Tread.
2 Selecciona > **Notificaciones inteligentes**.

  Aparecerá una lista de categorías de aplicaciones instaladas en el smartphone.
3 Selecciona una categoría para activar o desactivar las notificaciones para ese tipo de aplicación.

Mostrar u ocultar categorías de notificaciones para el dispositivo Apple®

Si estás conectado a un dispositivo Apple, puedes filtrar las notificaciones que aparecen en el dispositivo Tread - Overland Edition mostrando u ocultando categorías.

1 Selecciona > **Navegación** > **Notificaciones inteligentes** > .
2 Marca la casilla de verificación que aparece junto a cada notificación para mostrarla.

Activar o desactivar funciones Bluetooth para los auriculares

De forma predeterminada, todas las funciones Bluetooth compatibles se activan al vincular los auriculares. Puedes activar o desactivar determinadas funciones.

1 Selecciona ⚙ > **Redes inalámbricas** > **Bluetooth**.
2 Selecciona el nombre de los auriculares y, a continuación, selecciona ⚙.
3 Selecciona una opción:
   - Para desconectar los auriculares, selecciona **Desconectar**.
   - Para desactivar el audio de las llamadas de teléfono, selecciona **Llamadas de teléfono**.
   - Para desactivar el audio de la transmisión de contenido multimedia, selecciona **Audio multimedia**.

Desconectar un dispositivo Bluetooth

Puedes desconectar temporalmente un dispositivo Bluetooth sin borrarlo de la lista de dispositivos vinculados. El dispositivo Bluetooth podrá conectarse de forma automática al dispositivo Tread con posterioridad.

1 Selecciona ⚙ > **Redes inalámbricas** > **Bluetooth**.
2 Selecciona el dispositivo que deseas desconectar.
3 Selecciona **Desconectar**.

Eliminar un teléfono vinculado

Puedes eliminar un teléfono vinculado para evitar que se conecte al dispositivo de manera automática en el futuro.

1 Selecciona ⚙ > **Redes inalámbricas** > **Bluetooth**.
2 Selecciona el teléfono y, a continuación, selecciona **Borrar**.

Navegación en calles

Iniciar una ruta

1 Selecciona **Destino** y busca una ubicación.
2 Selecciona una ubicación.
3 Selecciona una opción:
   - Para comenzar la navegación utilizando la ruta recomendada, selecciona **Ir**.
   - Para elegir una ruta alternativa, selecciona Y y, a continuación, selecciona una ruta.
     Las rutas alternativas aparecen a la derecha del mapa.
   - Para editar el trayecto de la ruta, selecciona Y > **Editar ruta** y añade puntos de paso a la ruta (*Cómo añadir un punto de paso a una ruta*, página 42).

El dispositivo calcula una ruta a la ubicación y te guía mediante comandos de voz e información en el mapa (*Tu ruta en el mapa*, página 40). En el borde del mapa aparecerá una vista previa de las principales carreteras de la ruta durante varios segundos.

Si necesitas detenerte en destinos adicionales, puedes añadir las ubicaciones a la ruta (*Añadir una ubicación a la ruta*, página 42).

Iniciar una ruta mediante el mapa

Puedes iniciar una ruta seleccionando una ubicación en el mapa.

1 Selecciona **Ver mapa**.
2 Arrastra y acerca el mapa para mostrar el área de búsqueda.
3 Selecciona una ubicación en el mapa.
4 Selecciona **Ir**.

Tu ruta en el mapa

A medida que te desplazas, el dispositivo te guía a tu destino mediante indicaciones de voz e información en el mapa. En la parte superior del mapa, aparecen instrucciones para el siguiente giro o la próxima salida, o cualquier otra acción.

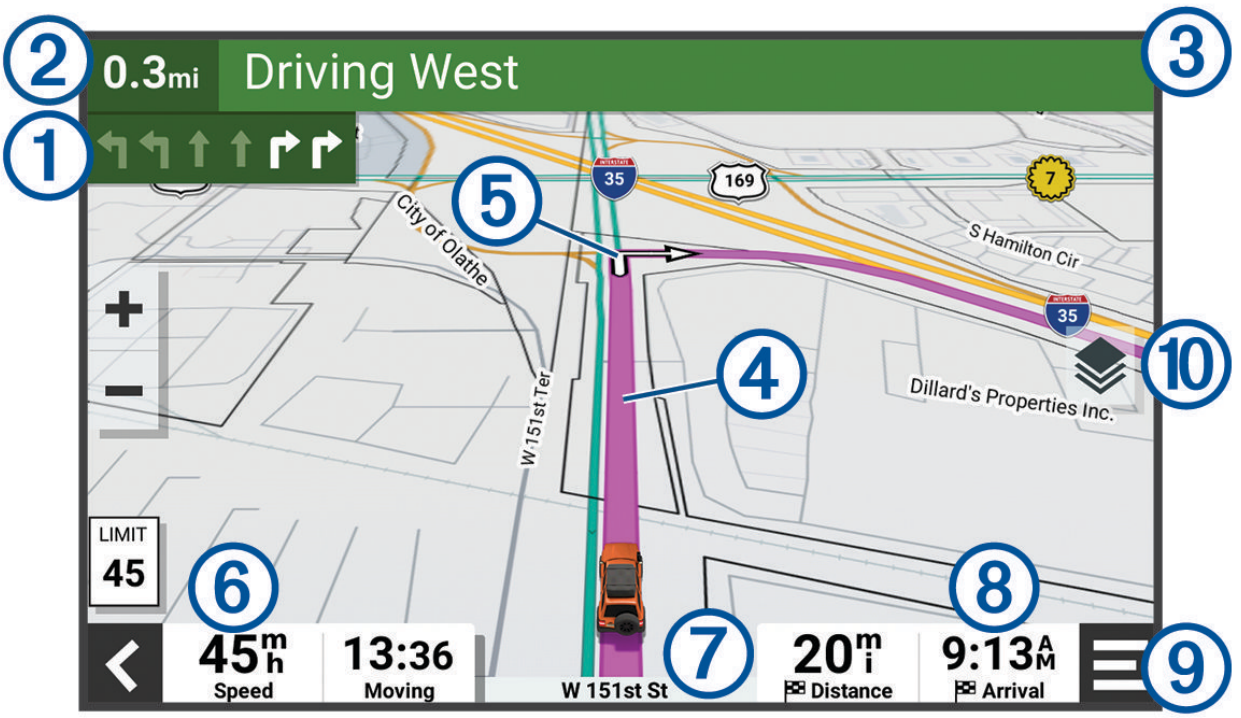

1	Siguiente acción en la ruta. Indica el siguiente giro, la siguiente salida u otra acción, así como el carril al que te debes cambiar, si está disponible.
2	Distancia hasta la próxima acción.
3	Nombre de la calle o la salida asociada con la siguiente acción.
4	Ruta señalada en el mapa.
5	Siguiente acción en la ruta. Las flechas del mapa indican la ubicación de las siguientes acciones.
6	Velocidad del vehículo.
7	Nombre de la carretera por la que vas circulando.
8	Hora estimada de llegada. **SUGERENCIA:** toca este campo para cambiar la información que muestra.
9	Herramientas de mapa. Contiene herramientas para ver más información sobre la ruta y los alrededores.
10	Capas de mapa. Te permite cambiar la orientación del mapa y añadir imágenes topográficas y de BirdsEye a tu vista del mapa.

Función de indicación de carriles

Conforme te aproximas a un giro, una salida o una intersección mientras navegas por una ruta, aparece una simulación detallada de la carretera al lado del mapa, si está disponible. La línea de color ① indica el carril apropiado para el giro.

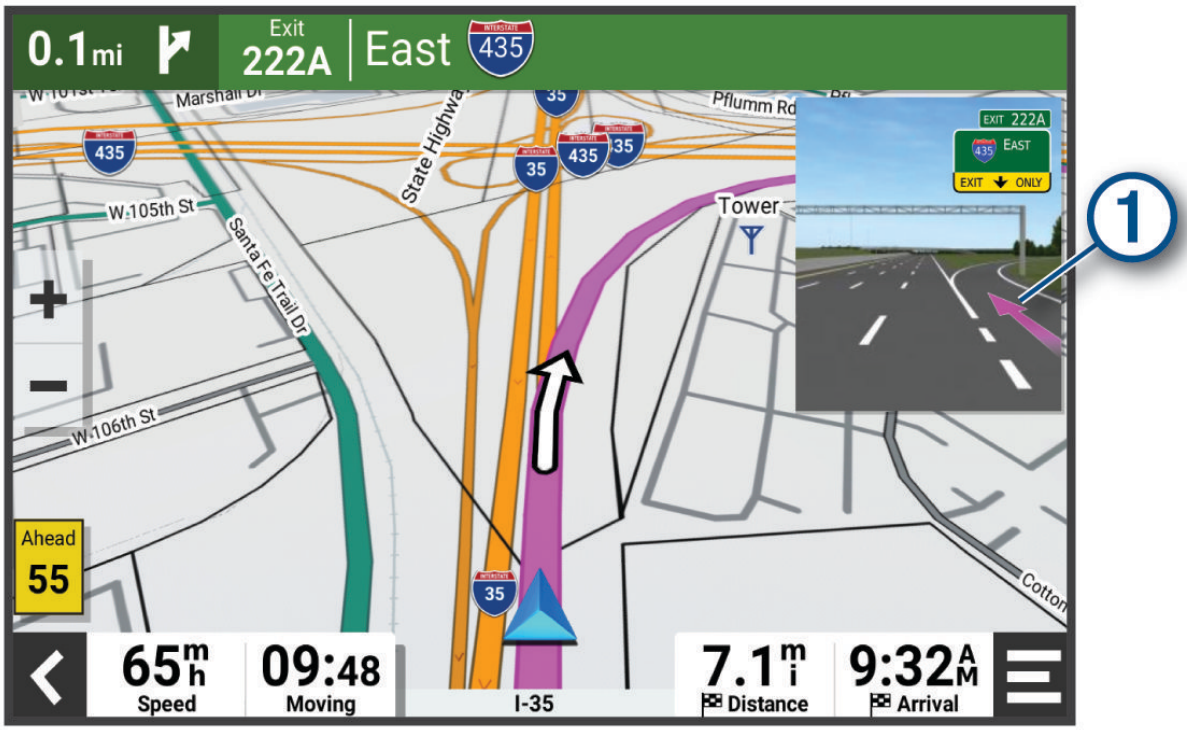

Ver los giros y las direcciones

Al navegar por una ruta, puedes ver los próximos giros o cambios de carril, u otras direcciones para la ruta.

1 En el mapa, selecciona una opción:
   - Para ver los próximos giros y direcciones mientras navegas, selecciona ☰ > **Giros**.

     La herramienta del mapa muestra los próximos giros o indicaciones junto al mapa. La lista se actualiza automáticamente a medida que avanzas por la ruta.
   - Para ver la lista completa de giros y direcciones de toda la ruta, selecciona la barra de texto en la parte superior del mapa.
2 Selecciona un giro o una dirección (opcional).

   Aparecerá información detallada. Si está disponible, puede aparecer una imagen de los cruces situados en carreteras principales.

Visualización de la ruta completa en el mapa

1 Cuando estés navegando por una ruta, selecciona cualquier punto del mapa.
2 Selecciona ⤢.

Cambiar la ruta activa

Añadir una ubicación a la ruta

Para poder añadir una ubicación a la ruta, debes estar navegando por una (*Iniciar una ruta*, página 39).

Puedes añadir ubicaciones en mitad de la ruta o al final de la misma. Por ejemplo, puedes añadir una gasolinera como siguiente destino en tu ruta.

SUGERENCIA: para crear rutas complejas con múltiples destinos o paradas programadas, puedes utilizar el planificador de ruta para planificar, programar y guardar una ruta (*Planificación de una ruta*, página 25).

1 En el mapa, selecciona ❮ > **Destino**.
2 Busca una ubicación.
3 Selecciona una ubicación.
4 Selecciona **Ir**.
5 Selecciona una opción:
   - Para añadir la ubicación como siguiente destino en tu ruta, selecciona **Añ. como sig. parada**.
   - Para añadir una ubicación al final de tu ruta, selecciona **Añadir como última parada**.
   - Para añadir una ubicación y modificar el orden de los destinos en tu ruta, selecciona **Añadir a ruta activa**.

El dispositivo vuelve a calcular la ruta para incluir la ubicación añadida y te guía a los destinos por orden.

Cómo añadir un punto de paso a una ruta

Para poder añadir un punto de paso a una ruta, primero debes iniciar una (*Iniciar una ruta*, página 39).

Puedes añadir un punto de paso a tu ruta manualmente para cambiar su trayecto. Esto te permite dirigir la ruta para ir por una carretera o zona determinada sin tener que añadir un destino.

1 Selecciona cualquier parte del mapa.
2 Selecciona **Trazar ruta**.
   SUGERENCIA: puedes seleccionar ✚ para ampliar el mapa y seleccionar una ubicación más exacta.
   El dispositivo activa el modo de trazado de ruta y recalcula la ruta de desplazamiento desde la ubicación seleccionada.
3 Selecciona **Ir**.
4 Si es necesario, selecciona una opción:
   - Para añadir más puntos de paso a la ruta, selecciona ubicaciones adicionales en el mapa.
   - Para borrar un punto de paso, selecciona el punto de paso y, a continuación, selecciona **Borrar**.

Evitar retrasos, peajes y zonas

Cómo evitar retenciones de tráfico en la ruta

Para poder evitar retenciones de tráfico, debes estar recibiendo información sobre el tráfico.

Por defecto, el dispositivo optimiza tu ruta para evitar automáticamente las retenciones de tráfico. Si has desactivado esta opción en la configuración del tráfico (*Configurar el tráfico*, página 57), puedes ver y evitar las retenciones de tráfico manualmente.

1 Cuando estés navegando por una ruta, selecciona ☰ > **Tráfico**.
2 Selecciona **Ruta alternativa** si está disponible.
3 Selecciona **Ir**.

Evitar carreteras de peaje

El dispositivo puede cambiar la ruta para evitar zonas en las que sea necesario pagar peajes, como carreteras o puentes de peaje, así como zonas donde se produzcan retenciones. No obstante, el dispositivo puede incluir zonas de peaje en la ruta en caso de que no se encuentren disponibles otras rutas razonables.

1 Selecciona ⚙ > **Navegación** > **Elementos a evitar** > **Carreteras de peaje**.
2 Selecciona **Guardar**.

Evitar viñetas de peaje

Si los datos de mapas de tu dispositivo contienen información detallada sobre las viñetas de peaje, puedes evitar o permitir las carreteras que requieren viñetas de peaje para cada país.

NOTA: esta función no está disponible en todas las áreas.

1 Selecciona ⚙ > **Navegación** > **Peajes y tasas** > **Viñetas de peaje**.
2 Selecciona un país.
3 Selecciona una opción:
   - Para que se te pregunte siempre antes de que la ruta te lleve por una zona donde se requieran viñetas de peaje, selecciona **Preguntar siempre**.
   - Para que siempre se eviten las carreteras que requieran viñetas de peaje, selecciona **Evitar**.
   - Para que siempre se permitan las carreteras que requieran viñetas de peaje, selecciona **Permitir**.

Evitar características de la carretera

1 Selecciona ⚙ > **Navegación** > **Elementos a evitar**.
2 Selecciona las características de carretera que deseas evitar en las rutas y, a continuación, selecciona **Guardar**.

Elementos a evitar personalizados

La personalización de los elementos a evitar te permite seleccionar zonas o tramos de carretera específicos que quieres evitar. Cuando el dispositivo calcule una ruta, evitará esas zonas y carreteras a menos que no haya ninguna otra ruta disponible.

Evitar una carretera

1 Selecciona ⚙ > **Navegación** > **Elem. a evitar personalizados**.
2 Si es necesario, selecciona **Añadir elemento a evitar**.
3 Selecciona **Añadir carretera a evitar**.
4 Selecciona el punto de inicio de la sección de carretera a evitar y, a continuación, selecciona **Siguiente**.
5 Selecciona el punto final de la sección de carretera y, a continuación, selecciona **Siguiente**.
6 Selecciona **Hech.**.

Evitar un área

1 Selecciona ⚙ > **Navegación** > **Elem. a evitar personalizados**.
2 Si es necesario, selecciona **Añadir elemento a evitar**.
3 Selecciona **Añadir zona a evitar**.
4 Selecciona la esquina superior izquierda de la zona a evitar y selecciona **Siguiente**.
5 Selecciona la esquina inferior derecha de la zona a evitar y selecciona **Siguiente**.
   La zona seleccionada aparece sombreada en el mapa.
6 Selecciona **Hech.**.

Desactivación de un elemento a evitar personalizado

Puedes desactivar un elemento a evitar personalizado sin borrarlo.

1 Selecciona ⚙ > **Navegación** > **Elem. a evitar personalizados**.
2 Selecciona un elemento a evitar.
3 Selecciona ☰ > **Desactivar**.

Eliminar elementos a evitar personalizados

1 Selecciona ⚙ > **Navegación** > **Elem. a evitar personalizados** > 🗑.
2 Selecciona una opción:
   - Para borrar todos los elementos a evitar personalizados, pulsa **Seleccionar todo** > **Borrar**.
   - Para borrar un elemento a evitar personalizado, selecciónalo y luego pulsa **Borrar**.

Llegar al destino

Cuando te acercas a tu destino, el dispositivo te proporciona información para ayudarte a finalizar la ruta.

- 🏁 indica la ubicación del destino en el mapa, y una indicación de voz anuncia que te estás aproximando a tu destino.
- Al aproximarse a algunos destinos, el dispositivo sugiere zonas de aparcamiento automáticamente. Puedes seleccionar Más para ver una lista con todas las zonas de aparcamiento sugeridas (*Aparcar cerca de tu destino*, página 45).
- Cuando te detienes al llegar a tu destino, el dispositivo finaliza la ruta automáticamente. Si el dispositivo no detecta automáticamente que ya has llegado, puedes seleccionar ☰ > **Detener** para finalizar la ruta.

Cambiar el modo de cálculo de ruta

1 Selecciona ⚙ > **Navegación** > **Modo de cálculo**.
2 Selecciona una opción:
   - Selecciona **Giro a giro** para calcular las rutas más rápidas, aunque se recorra una distancia mayor.
   - Selecciona **Línea recta** para calcular rutas de conducción todoterreno punto a punto en línea recta.

Tomar una ruta con Garmin Adventurous Routing™

El dispositivo puede calcular rutas de aventura en las que se prefieran carreteras con curvas, cuestas y menos autopistas. Esta función puede utilizarse para disfrutar de un viaje más entretenido, pero a la vez puede incrementar el tiempo o la distancia al destino. La función Garmin Adventurous Routing no es compatible con senderos fuera de carretera.

NOTA: esta función no está disponible en todos los modelos del dispositivo o en todas las regiones del mapa.

1 Selecciona **Destino** > **Categorías**.
2 Si es necesario, selecciona una subcategoría.
3 Selecciona una ubicación.
4 Selecciona ⛰.
5 Utiliza el control deslizante para aumentar o reducir el nivel de aventura de la ruta.
6 Selecciona **Ir**.

Tomar un desvío

Puedes tomar un desvío durante una distancia especificada a lo largo de tu ruta o tomar un desvío por carreteras específicas. Esta función resulta útil en caso de que encuentres zonas en construcción o carreteras cortadas o en malas condiciones.

1 En el mapa, selecciona ☰ > **Editar ruta**.
2 Selecciona una opción:
   - Para tomar un desvío durante una distancia específica a lo largo de la ruta, selecciona **Desvío por distancia**.
   - Para tomar un desvío por una carretera específica de la ruta, selecciona **Desvío por carretera**.

Ir a Casa

La primera vez que se inicie una ruta a casa, el dispositivo te pedirá que introduzcas la ubicación de Casa.

1 Selecciona **Destino** > **Ir a Casa**.
2 Si es necesario, introduce la ubicación de casa.

Modificar la ubicación de casa

1 Selecciona **Destino** > ☰ > **Establecer ubicación de casa**.
2 Introduce la ubicación de Casa.

Aparcar cerca de tu destino

El dispositivo puede ayudarte a encontrar una plaza de aparcamiento cerca de tu destino. Al acercarte a algunos destinos, el dispositivo te solicita automáticamente si quieres buscar un aparcamiento.

1 Selecciona una opción:
   - Cuando el dispositivo te avise, selecciona **Sí** para buscar una plaza de aparcamiento cerca.
   - Si el dispositivo no te avisa, selecciona **Destino** > **Categorías** > **Estacionamiento** y, a continuación, selecciona 📍 > **Mi destino**.
2 Selecciona un aparcamiento y, a continuación, **Ir** > **Añ. como sig. parada**.

El dispositivo te guiará hasta el aparcamiento.

Tráfico

AVISO

Garmin no se hace responsable de la precisión ni de la vigencia de la información de tráfico.

El dispositivo puede proporcionar información sobre el tráfico de la carretera en la que te encuentras o en tu ruta. Puedes configurar el dispositivo para que evite el tráfico cuando calcule rutas y para que busque una ruta alternativa hasta tu destino si hay una retención de tráfico importante en la ruta activa (*Configurar el tráfico*, página 57). El mapa de tráfico te permite navegar por el mapa para ver si hay retenciones en la zona donde te encuentras.

Para poder proporcionar información de tráfico, el dispositivo debe poder recibir datos de tráfico.

- Todos los modelos del producto pueden recibir datos de tráfico sin suscripción por medio de la aplicaciónTread.

Los datos de tráfico no están disponibles en todas las áreas. Para obtener información sobre las zonas de cobertura de tráfico, visita garmin.com/traffic.

Recibir datos de tráfico mediante tu smartphone

El dispositivo puede recibir datos de tráfico sin suscripción si se conecta a un smartphone con la aplicación Tread.

1 Conecta el dispositivo a la aplicación Tread (*Vincular tu smartphone*, página 35).
2 En el dispositivo Tread - Overland Edition, selecciona ⚙ > **Tráfico** y comprueba que la opción **Tráfico** esté seleccionada.

Visualización del tráfico en el mapa

El mapa de tráfico muestra los sentidos y las retenciones de tráfico en carreteras cercanas con códigos de color.

1 En el menú principal, selecciona > **Navegación** > **Tráfico**.
2 Si es necesario, selecciona > **Leyenda** para ver la leyenda del mapa de tráfico.

Buscar incidencias de tráfico

1 En el menú principal, selecciona > **Navegación** > **Tráfico**.
2 Selecciona > **Incidencias**.
3 Selecciona un elemento de la lista.
4 Si hay más de una incidencia, utiliza las flechas para ver las incidencias adicionales.

Buscar y guardar ubicaciones

Los mapas cargados en el dispositivo contienen ubicaciones, como restaurantes, hoteles, servicios para automóviles e información detallada de las calles. El menú Destino te ayuda a encontrar tu destino ofreciéndote distintos métodos para navegar, realizar búsquedas y guardar la información.

En el menú principal, selecciona **Destino**.

- Para buscar rápidamente todas las ubicaciones en el dispositivo, selecciona **Buscar** (*Búsqueda de una ubicación mediante la barra de búsqueda*, página 47).
- Para encontrar una dirección, selecciona **Dirección**.
- Para examinar o buscar puntos de interés preinstalados por categoría, selecciona **Categorías** (*Búsqueda de una ubicación por categoría*, página 48).
- Para buscar cerca de un área o una ciudad distinta, selecciona junto al área de búsqueda actual (*Cambiar la zona de búsqueda*, página 48).
- Para ver y editar las ubicaciones guardadas, selecciona **Waypoints** (*Almacenamiento de ubicaciones*, página 53).
- Para ver las ubicaciones que has seleccionado recientemente de los resultados de la búsqueda, selecciona **Recientes** (*Visualizar últimas ubicaciones encontradas*, página 52).
- Para buscar parques y campings para caravanas, selecciona **Ultimate Public Campgrounds** (*Buscar puntos de interés de Ultimate Campgrounds*, página 50).
- Para examinar y buscar las valoraciones de los usuarios de Tripadvisor®, selecciona **Tripadvisor** (*Buscar puntos de interés de Tripadvisor*, página 51).
- Para buscar parques nacionales y explorar los mapas de los parques, selecciona **Parques nacionales** (*Buscar parques nacionales*, página 49).
- Para navegar hacia coordenadas geográficas específicas, selecciona **Coordenadas** (*Buscar una ubicación mediante coordenadas*, página 52).

Búsqueda de una ubicación mediante la barra de búsqueda

Puedes usar la barra de búsqueda para buscar ubicaciones introduciendo una categoría, nombre de marca, dirección o nombre de ciudad.

1 Selecciona **Destino**.
2 Selecciona **Buscar** en la barra de búsqueda.
3 Introduce todo o parte del término de búsqueda.
   Aparecerán términos de búsqueda sugeridos bajo la barra de búsqueda.
4 Selecciona una opción:
   - Para buscar un tipo de negocio, introduce un nombre de categoría (por ejemplo, “cines”).
   - Para buscar un negocio por nombre, introduce todo o parte del nombre.
   - Para buscar una dirección cercana, introduce el nombre de la calle y el número.
   - Para buscar una dirección en otra ciudad, introduce el nombre de la calle, el número, la ciudad y la provincia.
   - Para buscar una ciudad, introduce la ciudad y la provincia.
   - Para buscar coordenadas, introduce coordenadas de latitud y longitud.
5 Selecciona una opción:
   - Para buscar usando un término de búsqueda sugerido, selecciona el término.
   - Para buscar usando el texto que has introducido, selecciona Q.
6 Si es necesario, selecciona una ubicación.

Resultados de la búsqueda de ubicaciones

Los resultados de la búsqueda de ubicaciones se muestran en una lista, con la ubicación más próxima en primer lugar. Cada una de las ubicaciones numeradas también aparece en el mapa. Puedes desplazarte hacia abajo para ver más resultados.

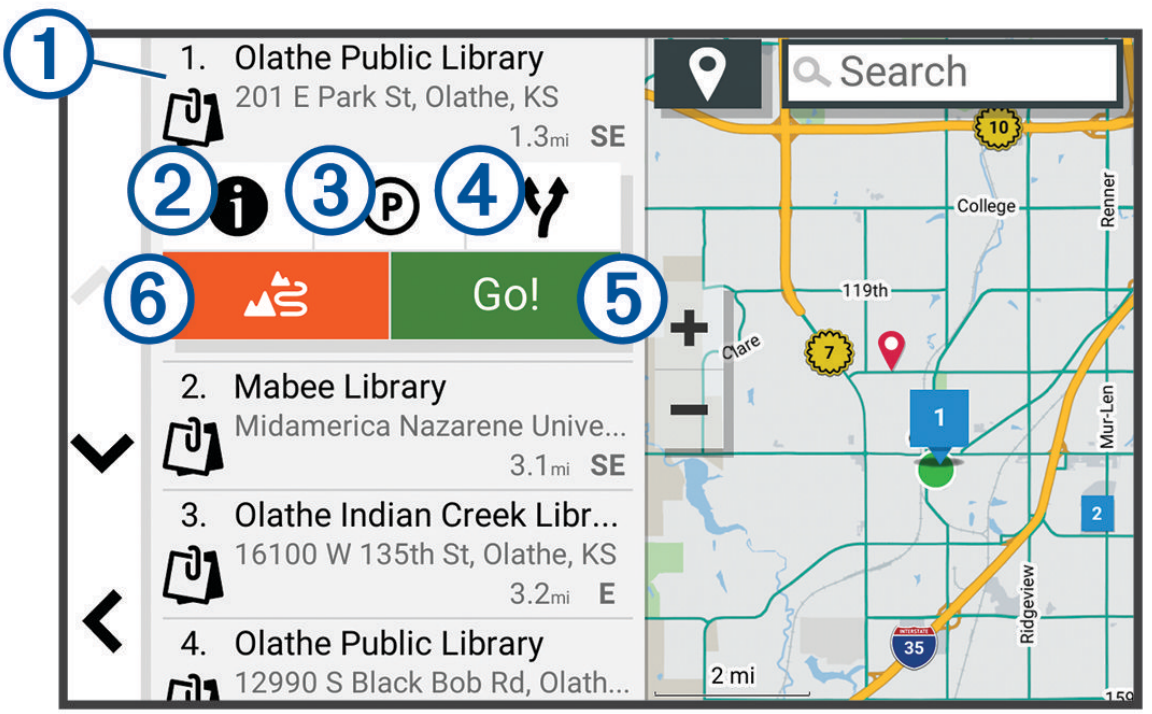

①	Selecciona una ubicación para ver el menú de opciones.
②	Selecciona esta opción para ver información detallada sobre la ubicación.
③	Selecciona esta opción para ver las zonas de aparcamiento cerca de la ubicación.
④	Selecciona esta opción para ver rutas alternativas hasta la ubicación.
⑤ Ir	Selecciona esta opción para comenzar la navegación hasta la ubicación siguiendo la ruta recomendada.
⑥	Selecciona esta opción para comenzar la navegación con Garmin Adventurous Routing.

Cambiar la zona de búsqueda

Por defecto, el dispositivo busca cerca de tu ubicación actual. También puedes buscar en otras zonas, como cerca de tu destino, cerca de otra ciudad o a lo largo de la ruta activa.

1 Selecciona **Destino**.
2 Selecciona .
3 Selecciona una opción.

Búsqueda de una ubicación por categoría

1 Selecciona **Destino**.
2 Seleciona una categoría o **Categorías**.
3 Si es necesario, selecciona una subcategoría.
4 Selecciona una ubicación.

Navegar a puntos de interés de un lugar

NOTA: es posible que esta función no esté disponible en todas las áreas ni para todos los modelos del producto.

Puedes crear una ruta a un punto de interés (POI) situado dentro de un lugar más grande, como una tienda de un centro comercial o una terminal determinada de un aeropuerto.

1 Selecciona **Destino** > **Buscar**.
2 Introduce el nombre del lugar y selecciona .
3 Selecciona el lugar.
   Aparece una lista de categorías de puntos de interés en ese lugar.
4 Selecciona una categoría y una ubicación y, a continuación, selecciona **Ir**.

El dispositivo crea una ruta hasta la zona de aparcamiento o la entrada más cercanas al POI en cuestión. Cuando llegues al destino, la bandera de cuadros indicará la zona de aparcamiento recomendada. Además, un punto marcará la ubicación del POI dentro del lugar.

Puntos de interés

AVISO

El conocimiento y cumplimiento de las normativas aplicables relacionadas con puntos de interés son tu responsabilidad.

Un punto de interés es un lugar que puede resultarte útil o interesante. Los puntos de interés se organizan por categorías y pueden representar destinos útiles en una ruta, como gasolineras, restaurantes, hoteles o lugares de diversión.

Ver los waypoints de Garmin Explore

1 Selecciona ⊞ > **Aventura** > **Explore**.
2 Selecciona un tipo de datos.
3 Selecciona un elemento para ver sus detalles.

Sincronizar datos de la cuenta de Garmin Explore

Para poder sincronizar los datos de tu cuenta, antes debes conectarte a la aplicación Tread y activar Garmin Explore.

Puedes sincronizar datos, como tracks, con tu cuenta de Garmin Explore. Esto resulta útil para que tus datos estén disponibles en todos tus dispositivos compatibles. El dispositivo sincroniza con frecuencia y de forma automática los datos con la aplicación. También puedes sincronizar manualmente los datos en cualquier momento.

1 Selecciona ⊞ > **Aventura** > **Explore**.
2 Selecciona .

Buscar parques nacionales

Los modelos de dispositivo que contienen mapas de Norteamérica o los Estados Unidos también incluyen información detallada sobre los parques nacionales de Estados Unidos. Te permiten navegar hacia un parque nacional o hacia una ubicación dentro de este.

AVISO

El conocimiento y cumplimiento de las normativas aplicables relacionadas con parques nacionales son tu responsabilidad.

1 Selecciona **Destino** > **Parques nacionales**.
   Aparecerá una lista de parques nacionales, con el más cercano en la parte superior de esta.
2 Selecciona **Buscar** y escribe todo o parte del nombre del parque para limitar los resultados (opcional).
3 Selecciona un parque nacional.
   Debajo del nombre aparecerá una lista de categorías para las ubicaciones de las características y servicios dentro del parque.
4 Selecciona una opción:
   - Para empezar a navegar hasta el parque, selecciona **Ir**.
   - Para ver más información sobre el parque o explorar sus características y servicios, selecciona .
   - Para encontrar rápidamente una ubicación dentro del parque, elige una categoría de la lista que aparece debajo del nombre del parque y, a continuación, selecciona una ubicación.

Buscar campings

AVISO

El conocimiento y cumplimiento de las normativas aplicables relacionadas con campings son tu responsabilidad.

Selecciona **Destino** > **Ultimate Public Campgrounds**.

Buscar puntos de interés de Ultimate Campgrounds

NOTA: esta función no está disponible en todas las áreas.

AVISO

El conocimiento y cumplimiento de las normativas aplicables relacionadas con campings y puntos de interés es tu responsabilidad.

El dispositivo incluye puntos de interés de Ultimate Campgrounds, que te permiten encontrar campings cerca de tu ubicación.

1. Selecciona **Destino** > **Ultimate Public Campgrounds**.
2. Si fuera necesario, selecciona **Filtros de búsqueda**, luego selecciona uno o varios de ellos y, a continuación, selecciona **Buscar**.
3. Selecciona una ubicación.

Buscar parques para caravanas

NOTA: esta función no está disponible en todas las áreas.

Selecciona **Destino** > **PlanRV Parks**.

Búsqueda de servicios para caravanas

NOTA: esta función no está disponible en todas las zonas.

Puedes encontrar lugares próximos que ofrecen servicios de reparación y grúa, entre otros, para caravanas.

Selecciona **Destino** > **PlanRV Services**.

Buscar puntos de interés de iOverlander™

AVISO

El conocimiento y cumplimiento de las normativas aplicables relacionadas con campings y puntos de interés es tu responsabilidad.

El dispositivo incluye puntos de interés de iOverlander, lo que te permite encontrar puntos de interés útiles al viajar por tierra, como alojamiento, campings y servicios de reparaciones.

1. Selecciona **Destino** > **iOverlander**.
2. Selecciona una categoría.
3. Selecciona una ubicación.

Buscar puntos de aventura

AVISO

El conocimiento y cumplimiento de las normativas aplicables relacionadas con campings y puntos de interés es tu responsabilidad.

El dispositivo incluye puntos de interés para aventuras que te permiten encontrar puntos de interés en exteriores, como áreas de acampada, rutas de senderismo, senderos para vehículos todoterreno, lugares de pesca y actividades acuáticas.

1. Selecciona **Destino** > **USFS Points**.
2. Si fuera necesario, selecciona **Filtros de búsqueda**, selecciona uno o varios filtros y, a continuación, selecciona **Guardar**.
3. Selecciona una ubicación.

Tripadvisor

AVISO

Garmin no se hace responsable de la precisión ni de la vigencia de la información de Tripadvisor.

El conocimiento y cumplimiento de las normativas aplicables relacionadas con puntos de interés son tu responsabilidad.

El dispositivo incluye las valoraciones de los usuarios de Tripadvisor. Las valoraciones de Tripadvisor se muestran automáticamente en la lista de resultados de la búsqueda de restaurantes, hoteles y atracciones. También puedes buscar puntos de interés de Tripadvisor cercanos, y ordenarlos por distancia o popularidad.

Buscar puntos de interés de Tripadvisor

1. Selecciona **Destino** > **Tripadvisor**.
2. Selecciona una categoría.
3. Si es necesario, selecciona una subcategoría.

   Aparecerá una lista de los puntos de interés cercanos de Tripadvisor, clasificados por categoría.
4. Selecciona **Ordenar resultados** para filtrar los puntos de interés que se muestran por distancia o por popularidad (opcional).
5. Selecciona 🔍 e introduce un término de búsqueda (opcional).

Buscar un aparcamiento cerca de tu ubicación actual

1. Selecciona **Destino** > **Categorías** > **Estacionamiento**.
2. Selecciona un aparcamiento.
3. Selecciona **Ir**.

Buscar un aparcamiento cerca de la ubicación especificada

1. Selecciona **Destino**.
2. Busca una ubicación.
3. Selecciona una ubicación en los resultados de búsqueda de ubicaciones.
4. Selecciona Ⓟ.

   Se mostrará una lista con las zonas de aparcamiento que haya cerca de la ubicación seleccionada.
5. Selecciona un aparcamiento.
6. Selecciona **Ir**.

Herramientas de búsqueda

Las herramientas de búsqueda te permiten buscar tipos específicos de ubicaciones respondiendo a las indicaciones de la pantalla.

Buscar una dirección

NOTA: el orden de los pasos puede variar en función de los datos de mapas cargados en el dispositivo.

1. Selecciona **Destino**.
2. Si es necesario, selecciona 📍 para buscar cerca de una ciudad o área distintas.
3. Selecciona **Dirección**.
4. Sigue las instrucciones que aparecen en pantalla para introducir la información relativa a la dirección.
5. Selecciona la dirección.

Buscar una ubicación mediante coordenadas

Puedes buscar una ubicación utilizando las coordenadas de latitud y longitud.

1 Selecciona **Destino** > **Coordenadas**.
2 Si es necesario, selecciona 🔧 y cambia el datum o el formato de las coordenadas.
3 Selecciona **Coordenadas**.
4 Introduce las coordenadas de latitud y longitud, y selecciona **Hech.**.
5 Selecciona una opción:
   - Para guardar las coordenadas como una ubicación, selecciona **Guardar**.
   - Para iniciar una ruta hasta las coordenadas, selecciona **Ir**.

Búsqueda de gasolineras y precios

Para poder utilizar esta función, el dispositivo debe estar conectado a un teléfono compatible que tenga instalada la aplicación Tread (*Vincular tu smartphone*, página 35).

Puedes buscar gasolineras cercanas y comparar los precios de combustible.

1 Selecciona **Destino** > **Precios de combustible**.
2 Si es necesario, selecciona ☰ > **Tipo de combustible**, selecciona un tipo de combustible y, luego, selecciona **Guardar**.
3 Selecciona una gasolinera.

Visualizar últimas ubicaciones encontradas

Tu dispositivo almacena un historial de las últimas 50 ubicaciones que has buscado.

Selecciona **Destino** > **Recientes**.

Eliminar la lista de ubicaciones recientes

Selecciona **Destino** > **Recientes** > ☰ > **Suprimir** > **Sí**.

Visualización de información de la ubicación actual

Puedes usar la página ¿Dónde estoy? para ver información sobre la ubicación actual. Es una función útil si necesitas informar al personal de emergencias de tu ubicación.

En el mapa, selecciona el vehículo.

Cómo buscar servicios de emergencia y gasolineras

Puedes usar la página ¿Dónde estoy? para buscar hospitales, comisarías de policía y gasolineras cercanos.

1 En el mapa, selecciona el vehículo.
2 Selecciona **Hospitales**, **Comisarías de policía**, **Gasolinera** o **Ayuda en carretera**.

   NOTA: algunas categorías de servicio no están disponibles en todas las áreas.

   Aparecerá una lista de ubicaciones para el servicio que hayas seleccionado por orden de cercanía.
3 Selecciona una ubicación.
4 Selecciona una opción:
   - Para navegar a la ubicación, selecciona **Ir**.
   - Para ver el número de teléfono y otros detalles de la ubicación, selecciona ⓘ.

Obtener indicaciones hasta la ubicación actual

Si necesitas decirle a otra persona cómo llegar a tu ubicación actual, tu dispositivo puede darte una lista de indicaciones.

1 En el mapa, selecciona el vehículo.
2 Selecciona ☰ > **Indicaciones para mí**.
3 Selecciona una ubicación de inicio.
4 Selecciona **Elegir**.

Añadir un acceso directo

Puedes añadir accesos directos al menú Destino. Un acceso directo puede apuntar a una ubicación, una categoría o una herramienta de búsqueda.

El menú Destino puede contener hasta 36 iconos de acceso directo.

1 Selecciona **Destino** > **Añadir acceso directo**.
2 Selecciona un elemento.

Eliminar un acceso directo

1 Selecciona **Destino** > ☰ > **Borrar acceso(s) directo(s)**.
2 Selecciona el acceso directo que deseas borrar.
3 Selecciona de nuevo el acceso directo para confirmar la eliminación.
4 Selecciona **Hech.**.

Almacenamiento de ubicaciones

Guardar una ubicación

1 Busca una ubicación (*Búsqueda de una ubicación por categoría*, página 48).
2 Selecciona una ubicación de los resultados de búsqueda.
3 Selecciona ⓘ > **Guardar**.
4 Si es necesario, introduce un nombre y selecciona **Hech.**.
5 Selecciona **Guardar**.

Guardar un punto intermedio en el mapa

1 Selecciona **Ver mapa**.
2 Arrastra y acerca el mapa para mostrar el área de búsqueda.
3 Selecciona una opción:
   - Selecciona un marcador de ubicación.
   - Selecciona un punto, como la ubicación de una calle, un cruce o una dirección.
4 Selecciona ⚑.
5 Escribe un nombre y selecciona **Guardar**.

Almacenar la ubicación actual

1 En el mapa, selecciona el icono de vehículo.
2 Selecciona **Guardar**.
3 Escribe un nombre y selecciona **Hech.**.

Editar una ubicación guardada

1 Selecciona **Destino** > **Waypoints**.
2 Si es necesario, selecciona una categoría.
3 Selecciona una ubicación.
4 Selecciona ⓘ.
5 Selecciona ☰ > **Editar**.
6 Selecciona una opción:
   - Selecciona **Nombre**.
   - Selecciona **Número de teléfono**.
   - Selecciona **Categorías** para asignar categorías a la ubicación guardada.
   - Selecciona **Símbolo de mapa** para cambiar el símbolo utilizado para marcar la ubicación guardada en un mapa.
7 Edita la información.
8 Selecciona **Hech.**.

Asignar categorías a una ubicación guardada

Puedes añadir categorías personalizadas para organizar las ubicaciones guardadas.

NOTA: las categorías aparecen en el menú de ubicaciones guardadas una vez que has guardado al menos 12 ubicaciones.

1 Selecciona **Destino** > **Waypoints**.
2 Selecciona una ubicación.
3 Selecciona ⓘ.
4 Selecciona ☰ > **Editar** > **Categorías**.
5 Introduce uno o más nombres de categoría separados por comas.
6 Si es necesario, selecciona una categoría sugerida.
7 Selecciona **Hech.**.

Eliminar una ubicación guardada

NOTA: las ubicaciones eliminadas no se pueden recuperar.

1 Selecciona **Destino** > **Waypoints**.
2 Selecciona 🔧 > **Borrar**.
3 Activa la casilla de verificación situada junto a las ubicaciones guardadas que deseas borrar y, a continuación, selecciona **Borrar**.

Alertas y funciones que hacen que el conductor tome conciencia del riesgo

⚠ ATENCIÓN

Las alertas de conducción y las funciones de límite de velocidad son solo informativas y no sustituyen tu responsabilidad de respetar todas las señales de limitación de velocidad y de mantener un criterio de conducción segura en todo momento. Garmin no se hace responsable de ninguna multa o citación de tráfico que puedas recibir por no obedecer todas las señales y normas de tráfico aplicables.

El dispositivo incorpora funciones que pueden ayudar a promover una conducción más segura y una mayor eficiencia, incluso al conducir por área familiar. El dispositivo reproduce un tono o un mensaje audible y muestra información para cada alerta. Puedes activar o desactivar los tonos audibles de algunos tipos de alertas de conducción. No todas las alertas están disponibles en todas las zonas.

Escuelas: el dispositivo reproduce un tono y muestra el límite de velocidad (si está disponible) de colegios o zonas escolares próximos.

Límite de velocidad superado: el dispositivo reproduce un tono y muestra un borde rojo en el icono de límite de velocidad al superar el límite de velocidad establecido para la carretera actual.

Límite de velocidad reducido: el dispositivo reproduce un tono y muestra el próximo límite de velocidad para que estés preparado para ajustar la velocidad.

Paso a nivel: el dispositivo reproduce un tono para indicar un paso a nivel próximo.

Paso de animales: el dispositivo reproduce un tono para indicar un paso de animales próximo.

Curvas: el dispositivo reproduce un tono para indicar una curva de la carretera.

Tráfico lento: el dispositivo reproduce un tono para indicar una zona de tráfico lento cuando te aproximas a una velocidad mayor. El dispositivo debe recibir información de tráfico para utilizar esta función (*Tráfico*, página 45).

Zona en obras: el dispositivo reproduce un tono y muestra un mensaje cuando te aproximas a una zona en obras.

Carril cerrado: el dispositivo reproduce un tono y muestra un mensaje cuando te aproximas a un carril cerrado.

Planificación de descansos: el dispositivo reproduce un tono y sugiere áreas de descanso próximas tras haber circulado durante un largo periodo.

Riesgo de roce con el asfalto: el dispositivo reproduce un tono y muestra un mensaje cuando te aproximas a una carretera en la que el chasis del vehículo podría rozar el asfalto.

Viento lateral: el dispositivo reproduce un tono y muestra un mensaje cuando te aproximas a una carretera en la que hay riesgo de viento lateral.

Carretera estrecha: el dispositivo reproduce un tono y muestra un mensaje cuando te aproximas a una carretera que puede ser demasiado estrecha para el vehículo.

Pendiente pronunciada: el dispositivo reproduce un tono y muestra un mensaje cuando te aproximas a una pendiente pronunciada.

Fronteras de países y regiones: el dispositivo reproduce un tono y muestra un mensaje cuando te aproximas a la frontera de un estado o región.

Cerrar propano: el dispositivo reproduce un tono y muestra un mensaje cuando te aproximas a un área en la que el propano debería estar apagado.

Activar o desactivar alertas de conducción

Puedes activar o desactivar varios tipos de alertas de conducción.

1. Selecciona ⚙ > **Asistencia al conductor** > **Alertas de conducción**.
2. Marca o desmarca la casilla de verificación junto a cada alerta.

Configuración

Configurar la navegación

Selecciona ⚙ > **Navegación**.

Modo de cálculo: establece el método de cálculo de la ruta.

Recálculo desvío ruta: establece las preferencias a la hora de recalcular la ruta cuando se navega fuera de una ruta activa.

Elementos a evitar: establece las características de carretera a evitar en una ruta.

Elem. a evitar personalizados: te permite evitar carreteras o áreas específicas.

Zonas medioambientales: establece las preferencias relativas a los elementos a evitar de zonas con restricciones medioambientales o de emisiones que puedan afectar a tu vehículo.

Modo restringido: desactiva todas aquellas funciones que exigen mayor atención por parte del usuario.

Idioma de la voz: permite establecer el idioma de las indicaciones de voz de la navegación.

Historial de viajes: permite que el dispositivo guarde un registro de los lugares que has visitado. Esto te permite ver el registro de ruta, utilizar la función Historial de ruta y usar las rutas sugeridas de myTrends™.

Suprimir historial de viajes: te permite suprimir todo el historial de viajes del dispositivo.

Configurar el mapa y el vehículo

Selecciona ⚙ > **Visualización del mapa**.

Icono de vehículo del mapa: establece el icono de vehículo que representa tu posición en el mapa.

Vista del mapa de conducción: establece la perspectiva del mapa.

Nivel de detalle: establece el nivel de detalle en el mapa. Si se muestran más detalles, el mapa podría dibujarse más lentamente.

Tema del mapa: cambia el color de los datos del mapa.

Capas del mapa: establece la información que aparece en la página del mapa (*Personalización de las capas de mapa*, página 22).

Carreteras y senderos de aventura: establece los senderos que se muestran en el mapa. Los senderos se organizan en función de la accesibilidad para vehículos.

Zoom automático: selecciona automáticamente el nivel de zoom para un uso óptimo del mapa. Cuando se desactiva esta función, tendrás que alejar o acercar el zoom manualmente.

Omitir confirmación de siguiente parada: aparece un mensaje de confirmación al omitir una ubicación de la ruta.

Unidades: permite establecer las unidades de medida.

misMapas: establece qué mapas instalados utiliza el dispositivo.

Activar mapas

Es posible activar los productos de mapas instalados en el dispositivo.

SUGERENCIA: para adquirir productos de mapas adicionales, visita garmin.com/maps.

1. Selecciona ⚙ > **Visualización del mapa** > **misMapas**.
2. Selecciona un mapa.

Conectarse a una red inalámbrica

1. Selecciona ⚙ > **Redes inalámbricas** > **Wi-Fi**.
2. Si es necesario, activa o desactiva la tecnología de red inalámbrica.
3. Selecciona una red inalámbrica.
4. Si es necesario, introduce una clave de cifrado.

El dispositivo se conecta a la red inalámbrica. El dispositivo recuerda la información de la red y se conecta automáticamente cuando vuelve a esa ubicación posteriormente.

Activar la tecnología inalámbrica Bluetooth

Selecciona ⚙ > **Redes inalámbricas** > **Bluetooth**.

Configurar el sistema de asistencia al conductor

Selecciona ⚙ > **Asistencia al conductor**.

Alertas de conducción: activa una alerta audible para cada tipo de alerta de conducción (*Alertas y funciones que hacen que el conductor tome conciencia del riesgo*, página 55).

Alertas de proximidad: te avisa al acercarte a un radar de velocidad o de semáforo en rojo.

Vista previa de ruta: muestra una vista previa de las carreteras principales de la ruta al comenzar la navegación.

Planificación de descansos: te recuerda que debes realizar descansos y muestra los próximos servicios después de conducir durante un periodo de tiempo prolongado. Puedes activar o desactivar los recordatorios de descanso y las sugerencias de próximas paradas.

Configurar el tráfico

En el menú principal, selecciona ⚙ > **Tráfico**.

Tráfico: activa la función de tráfico.

Proveedor actual: establece el proveedor de tráfico que se utilizará para los datos de tráfico. La opción Automá tico selecciona los mejores datos de tráfico disponibles automáticamente.

Suscripciones: muestra una lista con las suscripciones de tráfico actuales.

Optimizar ruta: permite que el dispositivo utilice rutas alternativas optimizadas de forma automática o por selección manual (*Cómo evitar retenciones de tráfico en la ruta*, página 42).

Configurar la pantalla

Selecciona ⚙ > **Dispositivo** > **Pantalla**.

Nivel de brillo: establece el nivel de brillo del dispositivo.

Tema oscuro: activa o desactiva el tema de color oscuro.

Fondo de pantalla: establece el fondo de pantalla del dispositivo.

Desconexión de pantalla: permite establecer el tiempo de inactividad tras el cual el dispositivo apaga la pantalla mientras funciona con la batería.

Tamaño de fuente: permite aumentar y disminuir el tamaño de la fuente del dispositivo.

Ajustar el volumen del sonido y las notificaciones

1 Selecciona ⚙ > **Dispositivo** > **Sonido y notificación**.
2 Utiliza las barras deslizantes para ajustar el volumen del sonido y de las notificaciones.

Configurar el idioma del texto

Puedes seleccionar el idioma de visualización de los textos del software del dispositivo.

1 Selecciona ⚙ > **Personal** > **Idioma e introducción de texto** > **Idioma**.
2 Selecciona un idioma.

Configurar la fecha y la hora

Selecciona ⚙ > **Sistema** > **Fecha y hora**.

Hora de la red: establece automáticamente el huso horario en función de la información recibida de la red a la que está conectado el dispositivo.

Huso horario de la red: establece el huso horario del dispositivo cuando se desactiva Hora de la red.

Formato de 24 horas: permite activar y desactivar el formato horario de 24 horas.

Configurar el dispositivo

Selecciona ⚙ > **Acerca del dispositivo**.

Información legal: te permite ver el acuerdo de licencia para usuarios finales (EULA) y la información sobre la licencia del software.

Información sobre las normativas vigentes: muestra la información sobre las normativas vigentes y la información de conformidad.

Información del dispositivo Garmin: muestra información sobre el hardware y la versión de software.

Activar o desactivar los servicios de ubicación

Es necesario que la función de servicios de ubicación esté activada para que el dispositivo determine tu ubicación, calcule rutas y proporcione asistencia a la navegación. Puedes desactivar los servicios de ubicación para planificar una ruta cuando las señales GPS no estén disponibles. Cuando los servicios de ubicación están desactivados, el dispositivo activa un simulador GPS para calcular y simular rutas.

SUGERENCIA: desactivar los servicios de ubicación puede contribuir a ahorrar batería.

1. Selecciona ⚙ > **Personal** > **Ubicación**.
2. Selecciona el control para activar o desactivar los servicios de ubicación.

Información del dispositivo

Ver la información sobre las normativas y la conformidad de la etiqueta electrónica

1. En el menú de configuración, desplázate hasta la parte inferior del mismo.
2. Selecciona **Acerca del dispositivo** > **Información sobre las normativas vigentes**.

Especificaciones de Tread - Overland Edition

Resistencia al agua	IEC 60529 IP67[1]
Rango de temperatura de funcionamiento	De -20 °C a 55 °C (de -4 °F a 131 °F)
Rango de temperatura de carga	De 0 °C a 45 °C (de 32 °F a 113 °F)
Entrada de alimentación (cable de alimentación para el vehículo o alimentación externa)	De 12 V de CC a 30 V de CC
Tipo de pila/batería	Batería de ión-litio
Rango de tensión de la batería	De 3,5 V a 4,1 V
Frecuencias inalámbricas y potencia de transmisión (Tread - Overland Edition)	2,4 GHz a 9,9 dBm máximo 5,1 GHz a 12,8 dBm máximo 5,2 GHz a 15,1 dBm máximo 1,6 GHz a 31,7 dBm máximo
Frecuencias inalámbricas y potencia de transmisión (Tread XL - Overland Edition)	2,4 GHz a 9,5 dBm máximo 5,1 GHz a 12,8 dBm máximo 5,2 GHz a 15,6 dBm máximo 1,6 GHz a 31,7 dBm máximo

[1] El dispositivo cuenta con protección frente a la entrada de polvo y resiste la inmersión accidental en el agua a una profundidad de hasta 1 m durante un máximo de 30 minutos.

Cargar el dispositivo

NOTA: este producto de clase III se debe utilizar con una fuente de alimentación limitada (LPS).

Puedes cargar la batería del dispositivo utilizando cualquiera de estos métodos.

- Instala el dispositivo en el soporte y conecta el soporte a la alimentación del vehículo.
- Conecta el dispositivo a un accesorio de adaptador de alimentación opcional, como un adaptador de pared.

  Puedes comprar un adaptador de CA-CD de Garmin aprobado que sea adecuado para el uso tanto en el hogar como en la oficina en un distribuidor de Garmin o en www.garmin.com. Puede que el dispositivo se cargue lentamente al estar conectado a un adaptador de terceros.

Mantenimiento del dispositivo

Departamento de asistencia de Garmin

Visita support.garmin.com para obtener ayuda e información, como manuales de producto, preguntas frecuentes, vídeos y atención al cliente.

Actualizar los mapas y el software

Para disfrutar de la mejor experiencia de navegación, debes mantener los mapas y el software del dispositivo actualizados.

Las actualizaciones de mapas proporcionan las modificaciones más recientes en las carreteras y los lugares de los mapas que el dispositivo utiliza. Mantener los mapas actualizados ayuda al dispositivo a encontrar ubicaciones incorporadas recientemente y calcular rutas más precisas. Los procesos de actualización de mapas son largos y pueden tardar varias horas en completarse.

Las actualizaciones de software proporcionan cambios y mejoras en las características y el funcionamiento del dispositivo. Los procesos de actualización de software son breves y tardan unos minutos en completarse.

Puedes actualizar el dispositivo mediante dos métodos.

- Puedes conectar el dispositivo a una red Wi-Fi para realizar la actualización directamente en el dispositivo (recomendado). Esta opción te permite actualizar el dispositivo cómodamente sin necesidad de conectarlo a un ordenador.
- Puedes conectar el dispositivo a un ordenador y actualizarlo mediante la aplicación Garmin Express™ (garmin.com/express).

Actualizar los mapas y el software mediante una red Wi-Fi

AVISO

Es posible que las actualizaciones de los mapas y el software requieran que el dispositivo descargue archivos grandes. Se aplicarán los cargos o límites de datos habituales de tu proveedor de servicios de Internet. Ponte en contacto con tu proveedor de servicios de Internet para obtener más información sobre los cargos o los límites de datos.

Puedes actualizar los mapas y el software conectando el dispositivo a una red Wi-Fi que te proporcione acceso a Internet. Esto te permite mantener el dispositivo actualizado sin necesidad de conectarlo a un ordenador.

1. Por medio del cable USB incluido, conecta el dispositivo a la alimentación externa.

   NOTA: no se incluye un adaptador de alimentación USB. Visita la página del producto en garmin.com para comprar un accesorio de adaptador de alimentación.
2. Conecta el dispositivo a una red Wi-Fi (*Conectarse a una red inalámbrica*, página 56).

   Cuando está conectado a una red Wi-Fi, el dispositivo comprueba automáticamente si hay actualizaciones disponibles y muestra una notificación cuando encuentra una.
3. Selecciona una opción:
   - Cuando aparezca una notificación de actualización, desliza el dedo hacia abajo desde la parte superior de la pantalla y selecciona **Hay una actualización disponible**.
   - Para comprobar manualmente si hay actualizaciones, selecciona ⚙ > **Herramientas** > **Actualizaciones del sistema**.

   El dispositivo muestra las actualizaciones de mapas y de software disponibles. Cuando hay una actualización disponible, aparece el mensaje **Actualización disponible** debajo de Mapa o Software.
4. Selecciona una opción:
   - Para instalar todas las actualizaciones disponibles, selecciona **Descargar**.
   - Para instalar solo las actualizaciones de mapas, selecciona **Mapa**.
   - Para instalar solo las actualizaciones de software, selecciona **Software**.
5. Si es necesario, lee los acuerdos de licencia y selecciona **Aceptar todos** para aceptarlos.

   NOTA: si no estás de acuerdo con los términos de licencia, puedes seleccionar Rechazar. Esto detiene el proceso de actualización. No puedes instalar actualizaciones hasta que no aceptes los acuerdos de licencia.
6. Mantén el dispositivo conectado a una fuente de alimentación externa y dentro del rango de la red Wi-Fi hasta que se complete el proceso de actualización.

NOTA: si una actualización de mapas se interrumpe o se cancela antes de que se complete, es posible que falten datos de mapas en el dispositivo. Para reparar los datos de mapas que faltan, debes actualizar los mapas de nuevo.

Actualizaciones del producto

En el ordenador, instala Garmin Express (www.garmin.com/express).

Esto te permitirá acceder fácilmente a los siguientes servicios para dispositivos Garmin:

- Actualizaciones de software
- Actualizaciones de mapas
- Registro del producto

Actualizar los mapas y el software con Garmin Express

Puedes utilizar la aplicación Garmin Express para descargar e instalar las actualizaciones de mapas y software más recientes para tu dispositivo.

1. Si no tienes la aplicación Garmin Express instalada en el ordenador, visita garmin.com/express y sigue las instrucciones que aparecen en pantalla para instalarla.
2. Abre la aplicación Garmin Express.
3. Conecta el dispositivo al equipo mediante un cable USB.

   El extremo pequeño del cable debe conectarse al puerto USB ① del dispositivo Tread - Overland Edition, y el grande a un puerto USB libre del equipo.

4. En la aplicación Garmin Express, haz clic en **Añadir un dispositivo**.

   La aplicación Garmin Express busca tu dispositivo y muestra su nombre y número de serie.
5. Haz clic en **Añadir dispositivo** y sigue las instrucciones que aparecen en pantalla para añadir el dispositivo a la aplicación Garmin Express.

   Cuando la configuración ha finalizado, la aplicación Garmin Express muestra las actualizaciones disponibles para el dispositivo.

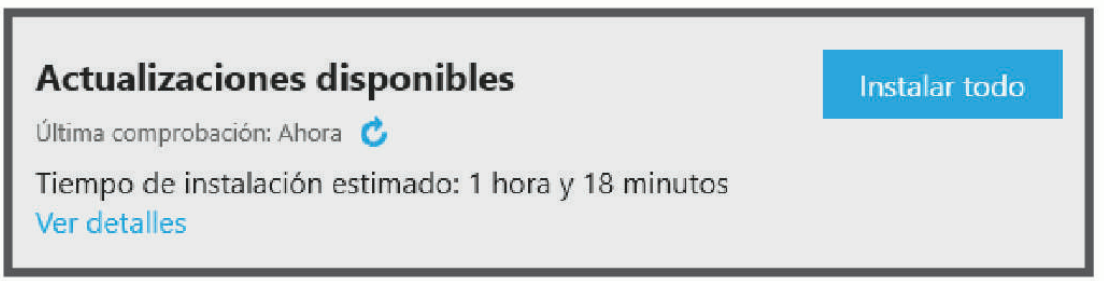

6 Selecciona una opción:
   - Para instalar todas las actualizaciones disponibles, haz clic en **Instalar todo**.
   - Para instalar una actualización específica, haz clic en **Ver detalles** y, a continuación, en **Instalar** junto a la actualización que desees.

   La aplicación Garmin Express descarga e instala las actualizaciones en tu dispositivo. Las actualizaciones de mapas tienen un gran tamaño, por ello este proceso puede tardar bastante si la conexión a Internet es lenta.

   NOTA: si una actualización de mapas es demasiado grande para el almacenamiento interno del dispositivo, es posible que el software te pida que instales una tarjeta microSD en el dispositivo para añadir espacio de almacenamiento (*Instalar una tarjeta de memoria para mapas y datos*, página 83).
7 Sigue las instrucciones que aparecen en pantalla durante el proceso de actualización para finalizar la instalación de las actualizaciones.

   Por ejemplo, durante el proceso de actualización, es posible que la aplicación Garmin Express te solicite que desconectes el dispositivo y vuelvas a conectarlo.

Cuidados del dispositivo

AVISO

Evita que el dispositivo se caiga.

No guardes el dispositivo en lugares en los que pueda quedar expuesto durante periodos prolongados a temperaturas extremas, ya que podría sufrir daños irreversibles.

No utilices nunca un objeto duro o puntiagudo sobre la pantalla táctil, ya que esta se podría dañar.

Limpieza de la carcasa externa

AVISO

No utilices disolventes ni productos químicos que puedan dañar los componentes plásticos.

1 Limpia la carcasa externa del dispositivo (sin tocar la pantalla táctil) con un paño humedecido en una solución suave de detergente.
2 Seca el dispositivo.

Limpieza de la pantalla táctil

1 Utiliza un paño limpio y suave que no suelte pelusa.
2 Si es necesario, humedece ligeramente el paño con agua.
3 Si utilizas un paño humedecido, apaga el dispositivo y desconéctalo de la alimentación.
4 Frota suavemente la pantalla con el paño.

Evitar robos

- Retira el dispositivo y el soporte de montaje de la vista cuando no los estés utilizando.
- Elimina los residuos dejados por la ventosa en el parabrisas.
- No guardes la unidad en la guantera.

Reiniciar el dispositivo

Si el dispositivo deja de funcionar, puedes reiniciarlo.

Mantén pulsado el botón de encendido durante 12 segundos.

Retirar el dispositivo del soporte

1 Tira hacia arriba de la lengüeta de liberación del soporte.
2 Sujeta el dispositivo por la parte superior e inferior.
3 Tira del borde inferior del dispositivo hacia ti hasta que se libere del imán.
Al tirar del dispositivo hacia ti se puede soltar el soporte de la ventosa.

Solución de problemas

El dispositivo no detecta señales de satélite

- Comprueba que la función de servicios de ubicación esté activada (*Activar o desactivar los servicios de ubicación*, página 58).
- Mantén el dispositivo fuera de cualquier aparcamiento y lejos de edificios y árboles altos.
- Permanece parado durante varios minutos.

La batería no dura mucho tiempo cargada

- Reduce el brillo de la pantalla (*Configurar la pantalla*, página 57).
- Reduce el tiempo de desconexión de pantalla (*Configurar la pantalla*, página 57).
- Reduce el volumen (*Ajustar el volumen del sonido y las notificaciones*, página 57).
- Apaga el transmisor Wi-Fi cuando no lo utilices (*Conectarse a una red inalámbrica*, página 56).
- Pon en dispositivo en modo de ahorro de energía cuando no lo utilices (*Encender y apagar el dispositivo*, página 3).
- Mantén el dispositivo protegido de las temperaturas extremas.
- No dejes el dispositivo expuesto a la luz solar directa.

Mi dispositivo no se conecta con mi teléfono

- Selecciona ⚙ > **Redes inalámbricas** > **Bluetooth**.
  Debe activarse la opción Bluetooth.
- Activa la tecnología inalámbrica Bluetooth en el teléfono y acércalo a menos de 10 m (33 ft) del dispositivo.
- Comprueba que tu teléfono es compatible.
  Visita www.garmin.com/bluetooth para obtener más información.
- Realiza de nuevo el proceso de vinculación.
  Para repetir el proceso de vinculación, debes desvincular el teléfono y el dispositivo (*Desconectar un dispositivo Bluetooth*, página 39) y realizar el proceso de vinculación (*Vincular tu smartphone*, página 35).

El dispositivo no aparece como unidad extraíble en el ordenador

En la mayoría de los ordenadores, el dispositivo se conecta mediante Media Transfer Protocol (MTP). En el modo MTP, el dispositivo aparece como un dispositivo portátil y no como una unidad extraíble.

Apéndice

Garmin PowerSwitch

⚠ ADVERTENCIA

Garmin recomienda encarecidamente que un instalador con experiencia y con los conocimientos necesarios sobre sistemas eléctricos realice la instalación del dispositivo. Si conectas de forma incorrecta el cable de alimentación, se pueden provocar daños en el vehículo o en la batería, lo que puede derivar en lesiones físicas.

Puedes utilizar un dispositivo Garmin PowerSwitch conectado para controlar las luces, los ventiladores y mucho más desde tu dispositivo Tread - Overland Edition.

Especificaciones de montaje

- El dispositivo debe montarse cerca de la batería y dentro del alcance del cable de alimentación suministrado.
- La superficie de montaje debe ser lo bastante resistente para soportar el peso del dispositivo.
- La ubicación debe dejar espacio suficiente para la colocación y conexión de todos los cables.

Montar el dispositivo

Antes de montar el dispositivo, debes seleccionar una ubicación para el montaje y comprar los componentes de montaje adecuados para dicha superficie.

AVISO

Evita cables, indicadores, airbags, cubiertas de airbags, HVAC y otros elementos al perforar los orificios guía y fijar el soporte al vehículo. Garmin no se hace responsable de ningún daño o consecuencia que se deriven de la instalación.

1 Coloca el soporte en la ubicación seleccionada.

2 Usando el soporte como plantilla, marca la ubicación de los dos tornillos ①.

3 Perfora los orificios guía (opcional).

Para algunos tipos de material de montaje, no es necesario perforar orificios guía. No realices la perforación a través del soporte.

4 Fija de forma segura el soporte a la superficie con los componentes de montaje adecuados para la superficie de montaje.

Apertura de la tapa delantera

Debes abrir la tapa frontal para realizar conexiones eléctricas.

1 Levanta el pestillo de la tapa frontal ① y gíralo hacia la izquierda.

2 Retira la tapa frontal del dispositivo.

Conectar los accesorios

AVISO

No utilices el dispositivo para controlar o accionar un cabrestante. Si no se sigue este aviso, se podrían producir daños en el vehículo o en el dispositivo.

No conectes una fuente de alimentación a un terminal de salida de accesorios. Si no se sigue este aviso, se podrían producir daños en el vehículo o en el dispositivo.

Requisitos de los accesorios:

- Verifica la capacidad de amperaje de cada accesorio antes de conectarlo al dispositivo Garmin PowerSwitch. El dispositivo admite accesorios de hasta 30 A para cada canal y un máximo de 100 A para todo el sistema.
- Utiliza cables de 10 AWG (6 mm^2) para accesorios que utilicen de 20 a 30 A.
- Utiliza cables de 12 AWG (4 mm^2) para accesorios que utilicen de 10 a 20 A.
- Utiliza cables de 14 AWG (2,5 mm^2) para accesorios que utilicen menos de 10 A.
- Utiliza terminales con el tamaño adecuado para todas las conexiones de accesorios.
- Engarza todos los conectores de terminales de forma segura.

1 Conecta el cable positivo del accesorio ① a uno de los terminales del accesorio ② del dispositivo Garmin PowerSwitch.

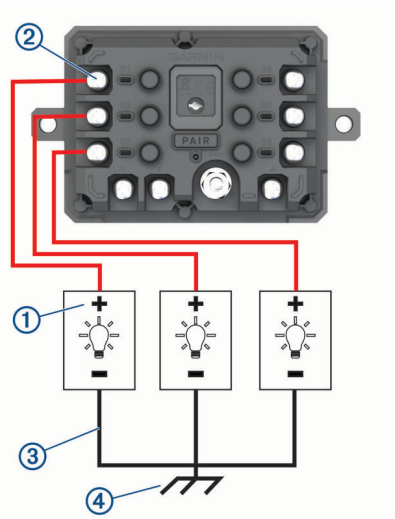

2 Conecta el cable negativo o de conexión a tierra ③ a un pasador de conexión a tierra sin pintar ④ en el bastidor del vehículo, a un bloque de distribución a tierra o directamente al terminal negativo de la batería.

⚠ ATENCIÓN

No conectes los cables de conexión a tierra del accesorio al terminal de conexión a tierra (GND) del dispositivo Garmin PowerSwitch, ya que esto podría provocar daños personales o materiales, o afectar negativamente al funcionamiento del dispositivo.

3 Comprueba que todas las conexiones eléctricas estén apretadas y que no se aflojen durante el uso.

Conectar una entrada de control

Puedes conectarte a los terminales de control para permitir que el dispositivo Garmin PowerSwitch active salidas personalizables. Por ejemplo, puedes conectar el conmutador de encendido del vehículo a un terminal de entrada de control para encender los accesorios automáticamente al arrancar el vehículo. Los terminales de control detectan una señal de 3,3 V a 18 V. Puedes configurar las funciones de salida con la aplicación Garmin PowerSwitch.

Conecta el cable de control de la fuente de control del vehículo a uno de los dos terminales de control del dispositivo Garmin PowerSwitch.

Conexión del dispositivo a la alimentación del vehículo

Para poder conectar el dispositivo a la alimentación del vehículo, debes retirar la etiqueta de advertencia del terminal de +12V del dispositivo.

Debes confirmar siempre que todas las conexiones eléctricas están bien conectadas y que no se aflojarán al utilizar el dispositivo.

1 Conecta el extremo del anillo grande del cable de tierra incluido ① al terminal negativo de la batería del vehículo.

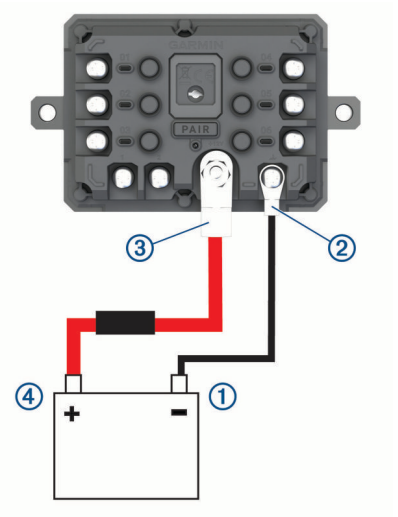

2 Conecta el extremo del anillo pequeño del cable de tierra al terminal **GND** ② del dispositivo.

3 Conecta el extremo del anillo pequeño del cable de 12 V incluido al terminal de **+12V** ③ del dispositivo.

4 Aprieta la tuerca de $^{3}/_{8}$ in en el terminal de +12 V a un par máximo especificado de 4,52 N-m (40 lbf-in).

Debes confirmar que la tuerca no se puede aflojar con la mano.

AVISO

No aprietes en exceso el terminal de +12 V para evitar daños en el terminal.

5 Conecta el extremo del anillo grande del cable de 12 V ④ al terminal positivo de la batería del vehículo.

Vincular con un dispositivo de navegación Garmin

Puedes vincular el dispositivo Garmin PowerSwitch con un dispositivo de navegación Garmin compatible.

1 Enciende el dispositivo Garmin PowerSwitch y coloca el dispositivo de navegación Garmin compatible a menos de 1 m (3,3 ft) de distancia.

2 En tu dispositivo de navegación compatible, abre la aplicación Garmin PowerSwitch.

3 Sigue las indicaciones que aparecen en pantalla para completar el proceso de vinculación y configuración.

Aparece el panel de control principal de la aplicación. Una vez que los dispositivos se hayan vinculado, se conectarán automáticamente cuando estén encendidos y se encuentren dentro del radio de alcance.

Especificaciones de Garmin PowerSwitch

Dimensiones (profundo x ancho x alto)	75 x 125 x 32 mm (2,95 x 4,92 x 1,26 in)
Rango de temperatura de funcionamiento	De -25 °C a 85 °C (de -13 °F a 185 °F)
Frecuencia inalámbrica	2,4 GHz a 10 dBm
Entrada de alimentación	De 12 a 16 V mediante el cable de alimentación para el vehículo incluido.
Salida máxima de accesorios	30 A
Salida máxima del sistema	100 A
Consumo de corriente con todas las salidas desactivadas	3 mA
Clasificación de resistencia al agua	IEC 60529 IPX7[2]

Solución de problemas

Mi Garmin PowerSwitch se apaga

- Comprueba que el dispositivo Garmin PowerSwitch está recibiendo alimentación eléctrica.
- Comprueba que la tecnología Bluetooth está activada en el dispositivo de navegación o en el smartphone vinculados.
- Acerca el dispositivo de navegación o el smartphone al dispositivo Garmin PowerSwitch.
- Comprueba que la batería de tu vehículo suministra al menos 12 V de alimentación.

  El dispositivo Garmin PowerSwitch desactiva automáticamente todas las salidas para conservar la batería del vehículo si recibe menos de 11 V (*Mis accesorios no reciben alimentación*, página 68).

Mis accesorios no reciben alimentación

- Comprueba que el dispositivo Garmin PowerSwitch recibe alimentación de la batería del vehículo.
- Comprueba que la batería de tu vehículo suministra al menos 12 V de alimentación.

  El dispositivo Garmin PowerSwitch desactiva automáticamente todas las salidas para conservar la batería del vehículo si recibe menos de 11 V. Las salidas se vuelven a activar cuando el dispositivo detecta más de 12 V de alimentación.
- Asegúrate de que todas las conexiones eléctricas están bien conectadas y que no se aflojarán al utilizar el vehículo.
- Comprueba que cada accesorio conectado consume menos de 30 A.

  Si un accesorio consume más de 30 A, el dispositivo desactivará esa salida automáticamente.
- Comprueba que la carga total del sistema es inferior a 100 A.

  Si el dispositivo detecta una carga del sistema superior a 100 A, desactivará todas las salidas automáticamente.
- Revisa todas las conexiones eléctricas en busca de un cortocircuito eléctrico.

[2] El dispositivo resiste la inmersión accidental en el agua a una profundidad de hasta 1 m durante un máximo de 30 minutos. Para obtener más información, visita www.garmin.com/waterrating.

Tread Audio

⚠ ADVERTENCIA

Garmin recomienda encarecidamente que un instalador con experiencia y con los conocimientos necesarios sobre sistemas eléctricos realice la instalación del dispositivo. Si conectas de forma incorrecta el cable de alimentación, se pueden provocar daños en el vehículo o en la batería, lo que puede derivar en lesiones físicas.

You can use a connected Tread Audio system to control audio and LED lights from your Tread - Overland Edition device.

Herramientas y materiales necesarios

- Destornillador Phillips
- Taladro eléctrico
- Broca (el tamaño varía en función del material de la superficie y de los tornillos que se utilicen)
- Alicates de crimpado
- Peladores de cables
- Pistola de aire caliente
- Destornilladores o llaves hexagonales de 4 mm y 5 mm

NOTA: para instalaciones hechas a medida, es posible que se necesiten herramientas y materiales adicionales.

Tread Audio Box Mounting Considerations

⚠ ATENCIÓN

In high ambient temperatures and after extended use, the device enclosure may reach temperatures deemed dangerous to touch. Therefore, you must install the device in a location where it is not touched during operation.

AVISO

The storage and operating temperature ranges for this device are listed in the product specifications. Extended exposure to temperatures exceeding the specified temperature range, in storage or operating conditions, may cause device failure. Device damage and related consequences caused by extended exposure to these conditions are not covered by the warranty.

- You must mount the device in a location with adequate ventilation where it is not exposed to extreme temperatures.
- You should mount the device so that the cables can be connected easily.
- To achieve IP67 water ingress protection and optimal heat sink cooling, you must mount the device on a vertical surface with the connectors pointing downward.
- You can mount the device on a horizontal surface, but such positioning might not achieve IPX67 water ingress protection.
- To avoid interference with a magnetic compass, you should install the device at least 203 mm (8 in.) away from a compass.

Mounting the Tread Audio Box Black Box Device

Before you mount the device, you must select a mounting location, and determine what screws and other mounting hardware are needed for the surface.

1. Place the black box device in the mounting location, and mark the location of the pilot holes.
2. Drill a pilot hole for one corner of the device.
3. Loosely fasten the device to the mounting surface with one corner, and examine the other three pilot-hole marks.
4. Mark new pilot-hole locations if necessary, and remove the device from the mounting surface.
5. Drill the remaining pilot holes.
6. Secure the device to the mounting location.

Connections

The stereo must be connected to power, to speakers, and to media input sources to function correctly. You should carefully plan the layout of the stereo, speakers, and your input sources before making any connections.

Identificación de puertos

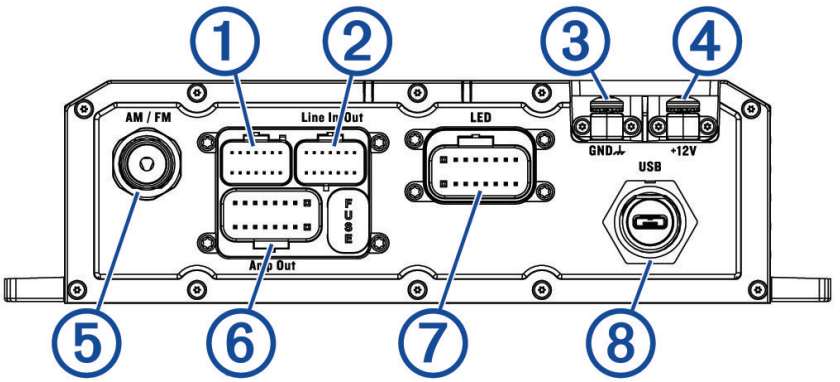

Elemento	Descripción
FUSE	Contiene el fusible de 15 A de las salidas LED.
1	No se utiliza.
2	Conecta el dispositivo al arnés de cableado de entrada auxiliar, a la salida de línea y al subwoofer.
3	Conecta el dispositivo al cable del terminal de conexión a tierra (GND).
4	Conecta el dispositivo al cable del terminal de +12V.
5	Conecta el dispositivo a la antena AM/FM.
6	Conecta el dispositivo al arnés de cableado de los altavoces.
7	Conecta el dispositivo al arnés de cableado del LED.
8	Conecta el dispositivo a un accesorio USB opcional.

Speaker and LED Wiring Harness Wire and Connector Identification

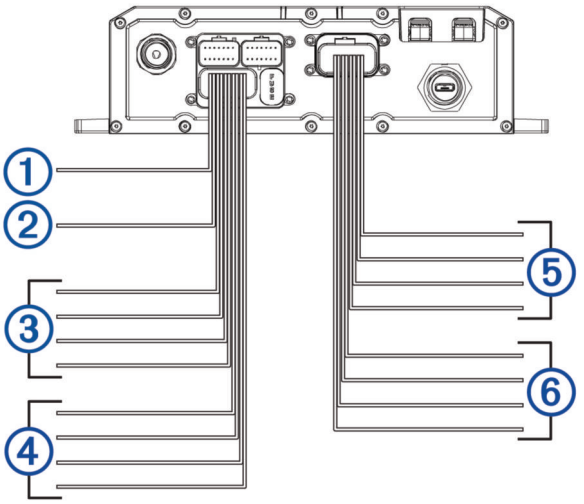

Wire Group	Wire Color and Description
1 Ignition	Red: Connects to the vehicle accessory line. If the ignition wire is unused, ground the ignition wire or leave it disconnected.
2 Amplifier on	Blue: Connects to an optional external amplifier to turn it on when the stereo turns on.
3 Speaker zone 1	White: Left (+), Connects to the included speaker. White with a black stripe: Left (-), Connects to the included speaker. Gray: Right (+), Connects to the included speaker. Gray with a black stripe: Right (-), Connects to the included speaker.
4 Speaker zone 2	Green: Left (+), Connects to an additional speaker. Green with a black stripe: Left (-), Connects to an additional speaker. Purple: Right (+), Connects to an additional speaker. Purple with a black stripe: Right (-), Connects to an additional speaker.
5 LED RGB1	Black: Power Red: Red LED Green: Green LED Blue: Blue LED
6 LED RGB2	Black: Power Red: Red LED Green: Green LED Blue: Blue LED

Addressable LED Wiring Considerations

You can wire addressable LED lights to your Tread Audio Box. For more information, see the manual for your addressable LED lights.

Compatible addressable LED types:

- WS2812B
- WS2813

Addressable LED	LED Wire Color and Function
Addressable LED 1	Red: +5V Power White: Ground Green with a black stripe: Data
Addressable LED 2	Red: +5V Power White: Ground Green with a black stripe: Data

RCA Wiring Harness Wire and Connector Identification

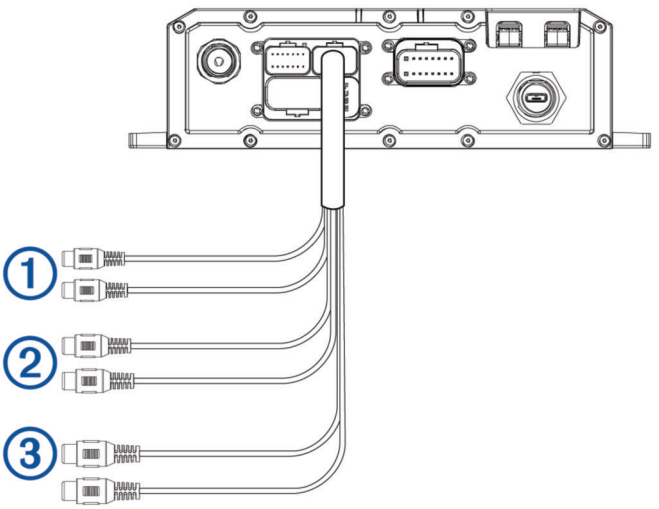

Wire Number	Wire Function
1	Auxiliary in left: Provides a red and white RCA stereo line input for audio sources, such as a CD or MP3 player. Auxiliary in right: Provides a red and white RCA stereo line input for audio sources, such as a CD or MP3 player.
2	Line out left: Provides a full-range output to an external amplifier, and is associated with the volume control. Line out right: Provides a full-range output to an external amplifier, and is associated with the volume control. **NOTA:** if you are connecting to an external amplifier, you should use a ground loop isolator to ensure a clear signal.
3	Subwoofer out: Provides a single mono output to a powered subwoofer or subwoofer amplifier. **NOTA:** if you are connecting to an external amplifier, you should use a ground loop isolator to ensure a clear signal.

Conexión del dispositivo a la alimentación del vehículo

Debes confirmar siempre que todas las conexiones eléctricas están bien conectadas y que no se aflojarán al utilizar el dispositivo.

AVISO

Si no se utiliza el cable de encendido, no lo conectes al terminal positivo de la batería del vehículo. Conecta a tierra el cable de encendido o déjalo desconectado. En caso de que no conectes a tierra o desconectes el cable de encendido cuando no lo utilices, el dispositivo podría no encenderse.

1 Retira la cubierta del terminal ① con un destornillador Phillips.

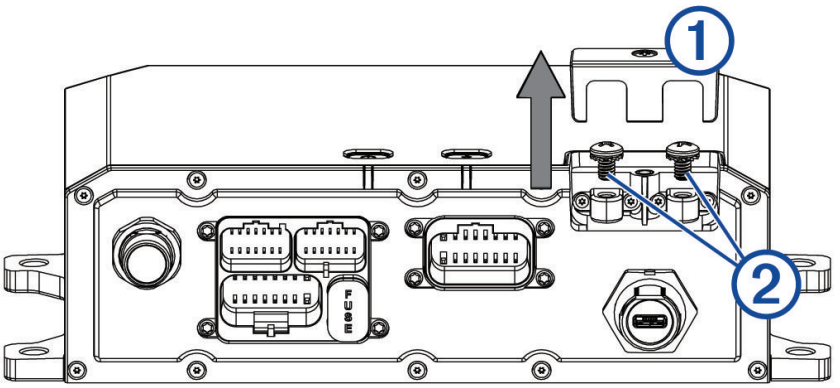

2 Retira los tornillos del terminal **GND** y del terminal **+12V** ②.

3 Conecta el extremo del anillo grande del cable de tierra incluido ③ al terminal negativo de la batería del vehículo.

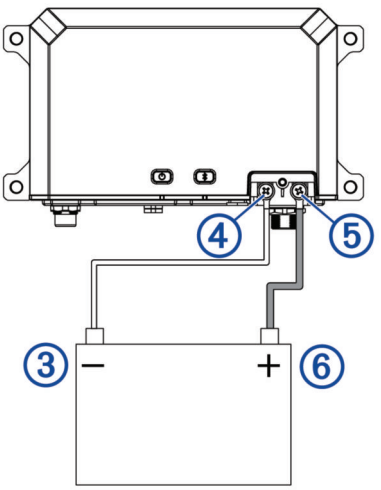

4 Conecta el extremo del anillo pequeño del cable de tierra al terminal **GND** ④ del dispositivo.

5 Aprieta el tornillo del terminal GND.

Debes confirmar que los tornillos no se pueden aflojar con la mano.

6 Conecta el extremo del anillo pequeño del cable de 12 V incluido al terminal de **+12V** ⑤ del dispositivo.

7 Aprieta el tornillo del terminal de +12V.

Debes confirmar que los tornillos no se pueden aflojar con la mano.

AVISO

No aprietes en exceso el tornillo del terminal de +12 V para evitar daños en el terminal.

8 Conecta el extremo del anillo grande del cable de 12 V ⑥ al terminal positivo de la batería del vehículo.

9 Vuelve a colocar la cubierta del terminal en el dispositivo y apriétala.

Using the Heat-Shrink Crimp Connectors

You should use the included heat-shrink crimp connectors to make a water-tight connection between the bare wires.

⚠ ADVERTENCIA

Only use the heat gun to apply heat to the heat-shrink crimp connectors in a well-ventilated area. Do not use the heat gun near clothing or bare skin. Doing so can result in property damage or serious injury.

1 Using wire strippers, strip 6 mm ($^1/_4$ in.) off the end of each bare wire.
2 If necessary, twist the strands of each wire ① clockwise to bundle them together.

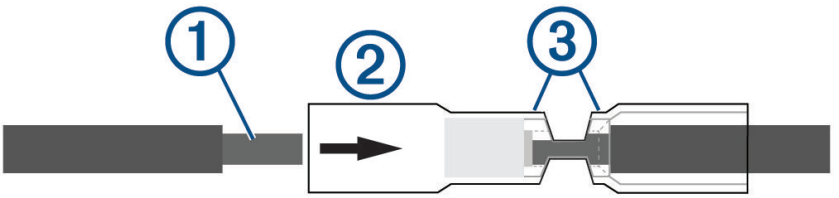

3 Insert one bare wire into one end of the heat-shrink crimp connector ②.
   The bare wires are not secure until they are crimped and sealed.
4 Insert the corresponding bare wire into the other end of the heat-shrink crimp connector.
5 Using pliers, crimp both sides of the center of the connector ③ to secure the connection.
6 Using a heat gun, apply heat to the heat-shrink crimp connector until the connector is sealed to the wires.
   Do not apply heat to the wires directly.

Complete System Wiring

This diagram illustrates a system installation with an external amplifier and subwoofer connected to the stereo using a line out.

NOTA: you can also connect speakers to the speaker wires for the internal stereo amplifier while using an external amplifier connected to the line out. Adjusting the volume affects speakers connected to the internal amplifier and speakers connected to the line out. This may result in uneven volume levels.

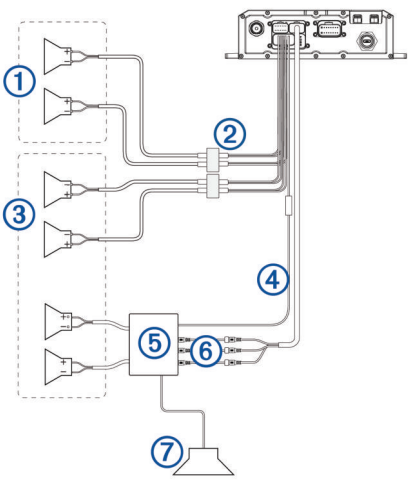

Item	Description
①	Zone 2 speakers
②	Water-tight connection
③	Zone 1 speakers
④	Amplifier-on signal wire
⑤	Powered amplifier
⑥	Line out and subwoofer out
⑦	Subwoofer

Zonas de los altavoces

Puedes agrupar los altavoces de una misma área por zonas. Esto permite controlar los niveles de audio de cada zona de forma independiente.

Las zonas 1 y 2 reciben alimentación del amplificador integrado. Para utilizar la salida de línea RCA, tienes que conectar un amplificador externo.

Puedes establecer el balance, el tono y el nombre de cada zona, así como la atenuación entre zonas.

Single-Zone System Wiring Example

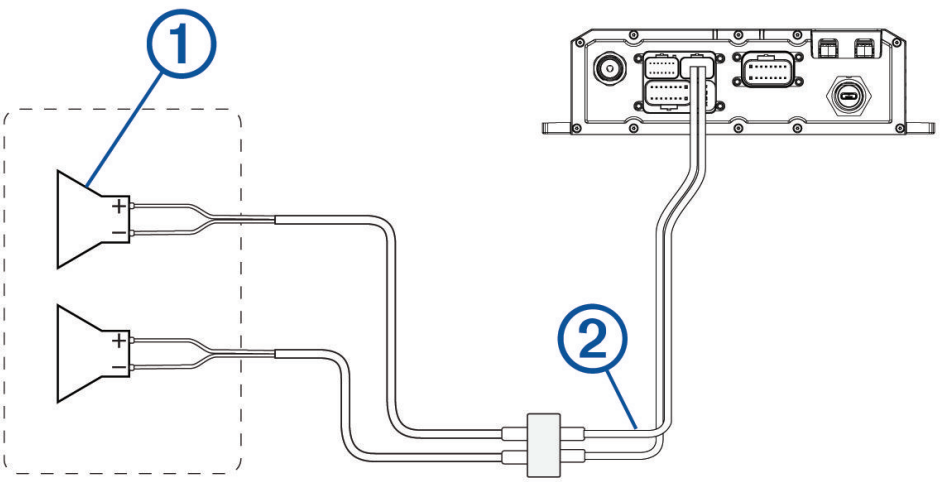

①	Speakers
②	Water-tight connection

Especificaciones de montaje del mando a distancia inalámbrico

AVISO

Elegir la ubicación de montaje correcta es esencial para optimizar el rendimiento del mando a distancia inalámbrico.

- Tendrás que hacerlo a menos de 10 m (33 ft) del sistema estéreo.
- Además, no podrás hacerlo en una ubicación en la que no esté sumergido.
- Debes elegir una superficie de montaje plana para obtener resultados óptimos.
- La superficie de montaje debe estar libre de suciedad, residuos, cera o revestimientos.
- Aléjate de las fuentes que puedan interferir en el funcionamiento del mando a distancia inalámbrico. Entre otras muchas, algunas fuentes de interferencias son campos electromagnéticos intensos, algunos sensores inalámbricos de 2,4 GHz, líneas de alta tensión muy potentes, motores eléctricos o puntos de acceso a redes LAN inalámbricas.
- Instala el mando a distancia inalámbrico en una ubicación donde el adhesivo se pueda secar a temperatura ambiente durante 72 horas sin problemas.

Montaje del mando a distancia inalámbrico

1. Selecciona una ubicación adecuada para el mando a distancia inalámbrico (*Especificaciones de montaje del mando a distancia inalámbrico*, página 76).
2. Para comprobar el alcance, pulsa varios botones y confirma que funciona correctamente.
3. Limpia y seca bien la superficie de montaje utilizando una solución a base de agua y alcohol isopropílico.

   La superficie de montaje debe estar libre de suciedad, residuos, cera o revestimientos.
4. Coloca el mando a distancia inalámbrico en el soporte y gíralo hasta que oigas un clic.
5. Retira la lámina del adhesivo.
6. Coloca con cuidado el mando a distancia inalámbrico en el soporte con el logotipo de Fusion® abajo.

AVISO

El adhesivo es extremadamente difícil de quitar. Algunas superficies de montaje podrían resultar dañadas al quitar el adhesivo.

7. Presiona el mando a distancia inalámbrico en el soporte con firmeza contra la superficie de montaje durante al menos 60 segundos.

Montar los altavoces y los soportes

Puedes montar los Tread 6.5" XS-LED Tower Speakers en una barra antivuelco con los soportes incluidos.

Cuando instales el altavoz y el soporte, puedes pasar el cable del altavoz y del LED por la barra antivuelco.

1 De ser necesario, marca las ubicaciones en la barra antivuelco en la que planees montar los altavoces.
2 Pasa los cables de alimentación del altavoz y del LED por la barra antivuelco hasta las ubicaciones de montaje.
3 Pasa el cable ① desde el altavoz a través de la base del soporte ②.

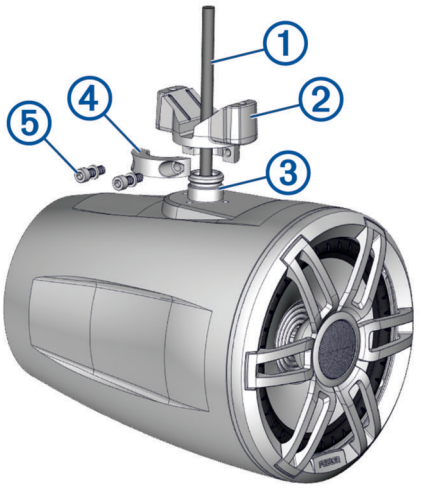

4 Coloca la base del soporte sobre la rueda de montaje del altavoz ③.
5 Con un destornillador o una llave hexagonal de 4 mm, fija el collarín ④ a la base del soporte con dos tornillos cortos y dos arandelas ⑤, pero no los aprietes por completo.
6 Conecta los cables del altavoz y LED (*Wiring*, página 78).
7 Coloca los cables conectados en el canal de la base del soporte ⑥ y pasa los cables por la barra antivuelco.

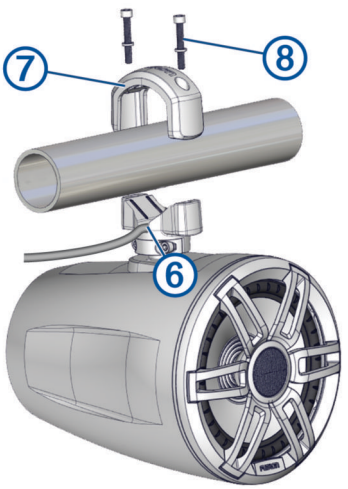

8 Coloca la parte superior del soporte ⑦ sobre la barra antivuelco y sostenla sobre la base del soporte.
9 Con un destornillador o una llave hexagonal de 5 mm, fija la parte superior del soporte a la base del mismo con dos tornillos más largos y dos arandelas ⑧, pero no los aprietes por completo.

10 Ajusta el ángulo de los altavoces y aprieta todos los tornillos para fijar el altavoz a la barra antivuelco respetando estas medidas de par máximas:

- En el caso de los tornillos más largos que fijan el soporte a la barra antivuelco ⑧, no aprietes más de 4 N-m (2,95 lbf-ft).
- En el caso de los tornillos más cortos que fijan el soporte al altavoz ⑤, no aprietes más de 2,5 N-m (1,84 lbf-ft).

AVISO

Si aprietas los tornillos más de la medida de par máxima especificada, puedes dañar el soporte.

11 Repite estos pasos para los demás soportes.

12 Lleva los cables del altavoz y LED por una ruta adecuada en tu vehículo y fíjalos con las bridas incluidas.

Wiring

When connecting the speakers and LED lights to your stereo or amplifier, observe these considerations.

- You should use the included wire to connect the speakers to the stereo or amplifier. If necessary, you can use a larger gauge of wire (*Wire Gauge Guide*, página 78).
- You should make all of the wiring connections using the included heat-shrink crimp connectors. You should plan and select the best connection type for your installation needs.
- You can use this table to identify the polarity of the leads on the speaker.

Lead color	Polarity	Use
White	Positive (+)	Speaker
White with a black stripe	Negative (-)	Speaker
Red		Red LED
Green		Green LED
Blue		Blue LED
Black		+12V Power

Wire Gauge Guide

If necessary, you can use longer cables for your installation.

NOTA: if you are using aluminum or tinned wire, you should use a wire two gauges larger than the gauge listed below to compensate for a potential voltage drop due to the wire material.

- Use 16 AWG (1.31 mm^2) for speaker wires.
- Use 20 AWG (0.52 mm^2) for LED wires.

Altavoces adicionales

Puedes conectar más Tread 6.5" XS-LED Tower Speakers. Para obtener más información, consulta el manual del usuario del sistema estéreo en garmin.com/express.

Descripción general del mando a distancia inalámbrico

⚠ ADVERTENCIA

Consulta la guía *Información importante sobre el producto y tu seguridad* que se incluye en la caja del producto y en la que encontrarás advertencias e información importante sobre el producto.

⏮	Fuentes de radio: púlsalo para sintonizar la emisora anterior. Fuentes AUX: púlsalo para disminuir la ganancia. Otras fuentes: púlsalo para saltar al principio de la pista o a la pista anterior.
⏭	Fuentes de radio: púlsalo para sintonizar la siguiente emisora. Fuentes AUX: púlsalo para aumentar la ganancia. Otras fuentes: púlsalo para ir a la siguiente pista.
−	Púlsalo para bajar el volumen. Mantenlo pulsado para bajar el volumen rápidamente.
+	Púlsalo para subir el volumen. Mantenlo pulsado para subir el volumen rápidamente.
⇥	Púlsalo para desplazarte por las fuentes disponibles. Mantenlo pulsado para vincular con un sistema estéreo (*Conexión del mando a distancia inalámbrico a Tread Audio Box*, página 79).
▶II	Fuentes de radio y AUX: púlsalo para silenciar o volver a activar el audio. Otras fuentes: púlsalo para poner en pausa o reanudar la reproducción.

Conexión del mando a distancia inalámbrico a Tread Audio Box

1. Aproxima el mando a distancia Tread Audio System a menos de 10 m (33 ft) del sistema estéreo compatible.

   NOTA: aléjate 10 m (33 ft) de otros dispositivos ANT® mientras se realiza la vinculación.
2. En Tread Audio Box, configura el Bluetooth en modo Visible.
3. En el mando a distancia inalámbrico, mantén pulsado el ⇥ hasta que el LED de estado parpadee en verde y rojo.

   El mando a distancia buscará el sistema estéreo. Cuando el mando a distancia se vincule correctamente, el LED de estado parpadeará en verde brevemente y, después, se apagará.

Si el mando a distancia no encuentra el sistema estéreo, el LED de estado parpadeará en rojo brevemente y, después, se apagará.

Vincular con un dispositivo de navegación Garmin

Puedes vincular el dispositivo Tread Audio con un dispositivo de navegación Garmin compatible.

1. Enciende el dispositivo Tread Audio y coloca el dispositivo de navegación Garmin compatible a menos de 1 m (3,3 ft) de distancia.
2. En tu dispositivo de navegación compatible, abre la aplicación Tread Audio.
3. En el dispositivo Tread Audio, pulsa ✱.
4. Sigue las indicaciones que aparecen en pantalla para completar el proceso de vinculación y configuración.

Aparece el panel de control principal de la aplicación. Una vez que los dispositivos se hayan vinculado, se conectarán automáticamente cuando estén encendidos y se encuentren dentro del radio de alcance.

Especificaciones de Tread Audio Box

General	
Peso	997 g (2,2 lbs)
Resistencia al agua	IEC 60529 IPX7 (agua), IEC 60529 IP6X (polvo)[3]
Rango de temperatura de funcionamiento	De -20 °C a 70 °C (de -4 °F a 158 °F)
Rango de temperatura de almacenamiento	De -40 °C a 85 °C (de -40 °F a 185 °F)
Voltaje de entrada	De 8 a 14,4 V de CC
Corriente (máxima)	40 A
Corriente (silenciado)	Menos de 650 mA
Alcance inalámbrico ANT	Hasta 3 m (10 ft)
Distancia de seguridad del compás	203 mm (8 in.)
Fusible	15 A, tipo minicuchilla
Alcance inalámbrico Bluetooth	Hasta 10 m (30 ft)

Amplificador Clase D integrado	
Potencia de salida por canal	Entrada de 4 x 100 W RMS a 14,4 V de CC, 4 ohmios, 10 % de THD[4]
Nivel de salida de línea (máx.)	6,0 V (pico a pico)
Nivel de entrada auxiliar (típico)	1 V (RMS)

Sintonizador	
Rango de frecuencias de radio FM	De 87,5 a 107,9 MHz
Intervalo de frecuencia FM	200 kHz
Rango de frecuencias de radio AM	De 530 a 1710 kHz
Intervalo de frecuencia AM	10 kHz

[3] El dispositivo resiste la inmersión accidental en el agua a una profundidad de hasta 1 m durante un máximo de 30 minutos y cuenta con protección frente a chorros de agua de alta presión. Para obtener más información, visita www.garmin.com/waterrating.
[4] El sistema estéreo puede limitar la potencia de salida para evitar el sobrecalentamiento del amplificador y para mantener la dinámica del audio.

Especificaciones de los altavoces para torre de wakeboard Tread 6.5″ XS-LED Tower Speakers

Potencia máxima	200 W
Potencia RMS	50 W
Sensibilidad (1 W/1 m)	91 dB
Respuesta de frecuencia	De 80 Hz a 18 kHz
Potencia de amplificador recomendada (RMS, durante la reproducción de música)	De 20 W a 150 W
Diámetro nominal de la bobina de voz	30 mm
Impedancia	4 ohmios
Rango de temperatura de funcionamiento	De 0 °C a 50 °C (de 32 °F a 122 °F)
Rango de temperatura de almacenamiento	De -20 °C a 70 °C (de -4 °F a 158 °F)
Material del cono	Cono de polipropileno (PP) con borde de tela
Tipo de tweeter	Cúpula de aluminio
Clasificación de resistencia al agua y al polvo	IEC 60529 IP67[5]
Distancia de seguridad del compás	310 cm (122 in)
Peso	2,49 kg (5,5 lb)

Dimensions

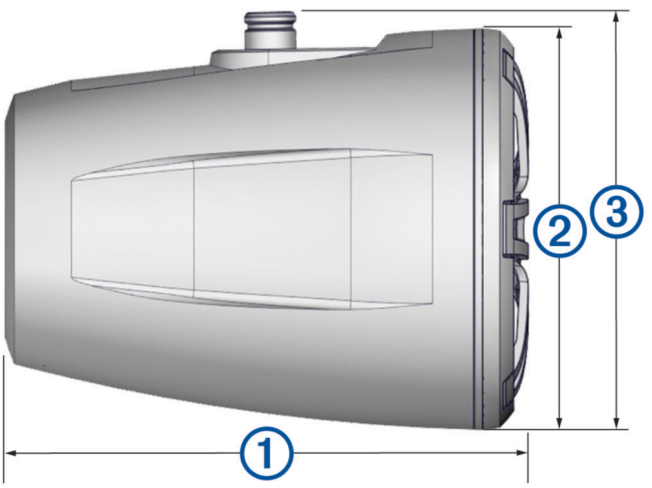

1	223 mm ($8^{13}/_{16}$ in.)
2	Ø 176 mm ($6^{15}/_{16}$ in.)
3	180 mm ($7^{1}/_{8}$ in.)

[5] Protección frente a la entrada de agua y polvo.

Especificaciones del soporte

Material	Aleación de aluminio con almohadillas de silicona
Tamaños de barra antivuelco admitidos	De 33,4 mm (1,31 in) a 50,8 mm (2 in) de diámetro exterior

Bracket Side Dimensions

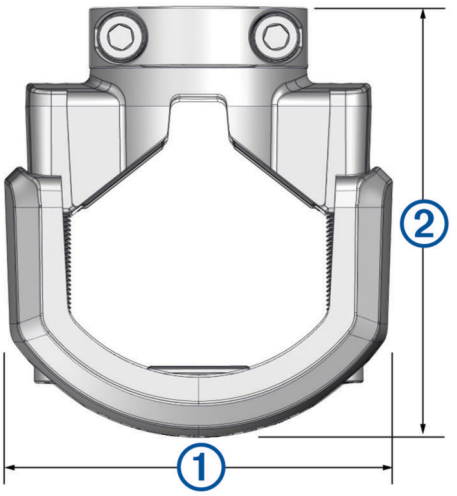

1	85 mm ($3^{3}/_{8}$ in.)
2	From 74 mm ($2^{7}/_{8}$ in.) to 94 mm ($3^{11}/_{16}$ in.)

Bracket Top Dimensions

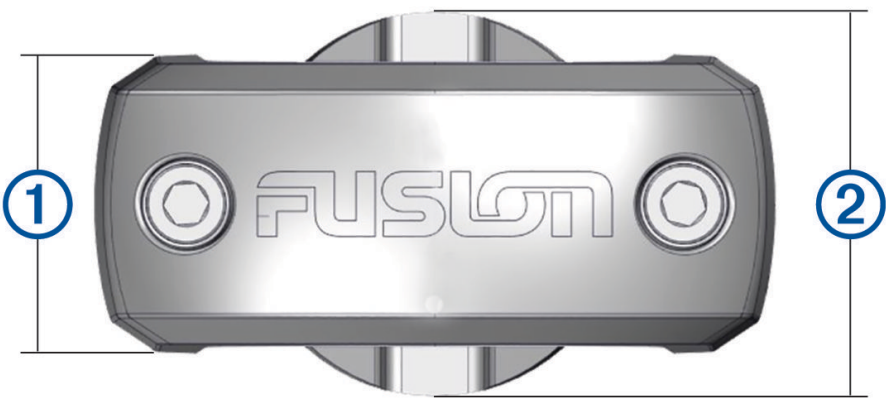

1	37 mm ($1^{7}/_{16}$ in.)
2	48 mm (2 in.)

Gestión de datos

Este dispone, además, de una ranura de tarjeta de memoria para almacenar datos adicionales.

NOTA: el dispositivo es compatible con Windows® 7 y versiones posteriores, y Mac® OS 10.7 y versiones posteriores. Es posible que los ordenadores de Apple necesiten software externo adicional para leer y escribir archivos.

Acerca de las tarjetas de memoria

Puedes adquirir tarjetas de memoria en un establecimiento de productos electrónicos o comprar software de mapas previamente cargados de Garmin (www.garmin.com). Se pueden utilizar las tarjetas de memoria para almacenar archivos como mapas y POI.

Instalar una tarjeta de memoria para mapas y datos

Puedes instalar una tarjeta de memoria para aumentar el espacio de almacenamiento de mapas y otros datos en el dispositivo. Las tarjetas de memoria pueden adquirirse en un establecimiento de productos electrónicos. El dispositivo es compatible con tarjetas de memoria microSD de 4 a 256 GB. Las tarjetas de memoria deben utilizar el formato de sistema de archivos FAT32. Las tarjetas de memoria de más de 32 GB deben formatearse utilizando el dispositivo (*Formatear la tarjeta de memoria*, página 83).

1. Localiza la ranura para tarjetas de memoria de datos y mapas del dispositivo (*Descripción general del dispositivo*, página 1).
2. Inserta una tarjeta de memoria en la ranura.
3. Presiónala hasta que se oiga un clic.

Formatear la tarjeta de memoria

El dispositivo requiere el uso de tarjetas de memoria con formato de sistema de archivos FAT32. Puedes utilizar el propio dispositivo para formatear la tarjeta.

Debes formatear las tarjetas de memoria nuevas si no tienen el formato de sistema de archivos FAT32.

NOTA: al formatear la tarjeta de memoria se borrarán todos los datos que contenga.

1. Selecciona ⚙ > **Dispositivo** > **Almacenamiento y USB**.
2. Selecciona tu tarjeta de memoria.
3. Selecciona ⋮ > **Configuración de almacenamiento** > **Formato** > **FORMATEAR TARJETA SD**.
4. Selecciona **Hech.**.

Conectar el dispositivo a un ordenador

Puedes conectar el dispositivo al ordenador mediante un cable USB.

1. Enchufa el extremo pequeño del cable USB en el puerto del dispositivo.
2. Enchufa el extremo más grande del cable USB en un puerto del ordenador.

En función del sistema operativo del ordenador, el dispositivo aparecerá como dispositivo portátil, unidad extraíble o volumen extraíble.

Transferir archivos GPX desde el ordenador

Es posible que los ordenadores de Apple requieran software externo adicional, como Android File Transfer, para leer y escribir archivos en este dispositivo.

Si ya has creado rutas que deseas utilizar en el dispositivo, puedes transferir archivos GPX directamente desde el ordenador.

1. Conecta el dispositivo a tu ordenador (*Conectar el dispositivo a un ordenador*, página 83).
   El dispositivo aparecerá como un dispositivo portátil.
2. En el ordenador, abre el explorador de archivos.
3. Selecciona un archivo GPX.
4. Selecciona **Editar** > **Copiar**.
5. Accede a la carpeta GPX del dispositivo.
6. Selecciona **Editar** > **Pegar**.

Transferencia de datos desde el ordenador

1 Conecta el dispositivo a tu ordenador (*Conectar el dispositivo a un ordenador*, página 83).

   En función del sistema operativo del ordenador, el dispositivo aparecerá como dispositivo portátil, unidad extraíble o volumen extraíble.

2 En el ordenador, abre el explorador de archivos.

3 Selecciona un archivo.

4 Selecciona **Editar** > **Copiar**.

5 Busca una carpeta del dispositivo.

   NOTA: si se trata de una unidad o volumen extraíble, no debes colocar archivos en la carpeta Garmin.

6 Selecciona **Editar** > **Pegar**.

Desconectar el cable USB

Si el dispositivo está conectado al ordenador como unidad o volumen extraíble, debes desconectarlo del ordenador de forma segura para evitar la pérdida de datos. Si el dispositivo está conectado al ordenador Windows como dispositivo portátil, no es necesario desconectarlo de forma segura.

1 Realiza una de las siguientes acciones:
   - Para ordenadores con Windows, selecciona el icono **Quitar hardware de forma segura** situado en la bandeja del sistema y, a continuación, selecciona el dispositivo.
   - Para ordenadores Apple, selecciona el dispositivo y, a continuación, selecciona **Archivo** > **Expulsar**.

2 Desconecta el cable del ordenador.

Añadir datos de BaseCamp™ a Garmin Explore

Puedes exportar archivos de datos de BaseCamp e importarlos en Garmin Explore para su uso con tu dispositivo Tread - Overland Edition.

1 Exportar tus datos de BaseCamp:
   - Si utilizas un ordenador Apple, consulta *Exportación de datos de BaseCamp con un ordenador Apple*, página 85.
   - Si utilizas un PC, consulta *Exportación de datos de BaseCamp con un PC*, página 84.

2 Importa tus datos de BaseCamp al sitio web de Garmin Explore (*Importación de datos a Garmin Explore*, página 85).

3 Sincroniza tus datos de Garmin Explore con tu dispositivo Tread - Overland Edition (*Sincronizar datos de la cuenta de Garmin Explore*, página 49).

Exportación de datos de BaseCamp con un PC

1 Selecciona una opción:
   - Para exportar todos los datos de BaseCamp guardados en tu ordenador, selecciona **Mi colección** y, a continuación, accede a **Archivo** > **Exportar** > **Exportar 'Mi colección'**.
   - Para exportar uno o más elementos o una lista, selecciona uno o más elementos o una lista y, a continuación, selecciona **Archivo** > **Exportar** > **Exportar selección**.

2 Introduce un nombre, selecciona una ubicación para el archivo exportado, selecciona el formato de archivo y, a continuación, selecciona **Guardar**.

Exportación de datos de BaseCamp con un ordenador Apple

1 Selecciona una opción:
   - Para exportar todos los datos de BaseCamp guardados en tu ordenador, selecciona **Mi colección** y, a continuación, accede a **Archivo** > **Exportar 'Mi colección'**.
   - Para exportar uno o más elementos o una lista, selecciona uno o más elementos o una lista y, a continuación, selecciona **Archivo** > **Exportar datos de usuario seleccionados**.
2 Introduce un nombre.
3 Selecciona una ubicación para el archivo exportado.
4 Selecciona el formato de archivo.
5 Selecciona **Exportar**.

Importación de datos a Garmin Explore

1 Visita explore.garmin.com e inicia sesión en tu cuenta.
2 Selecciona la pestaña **Mapa**.
3 Selecciona .
4 Sigue las instrucciones que se muestran en la pantalla.

Comprar mapas adicionales

1 Visita la página del dispositivo en garmin.com.
2 Haz clic en la pestaña **Mapa**.
3 Sigue las instrucciones que se muestran en la pantalla.